平成３０年度　千葉県高等学校新人テニス大会
男子シングルス

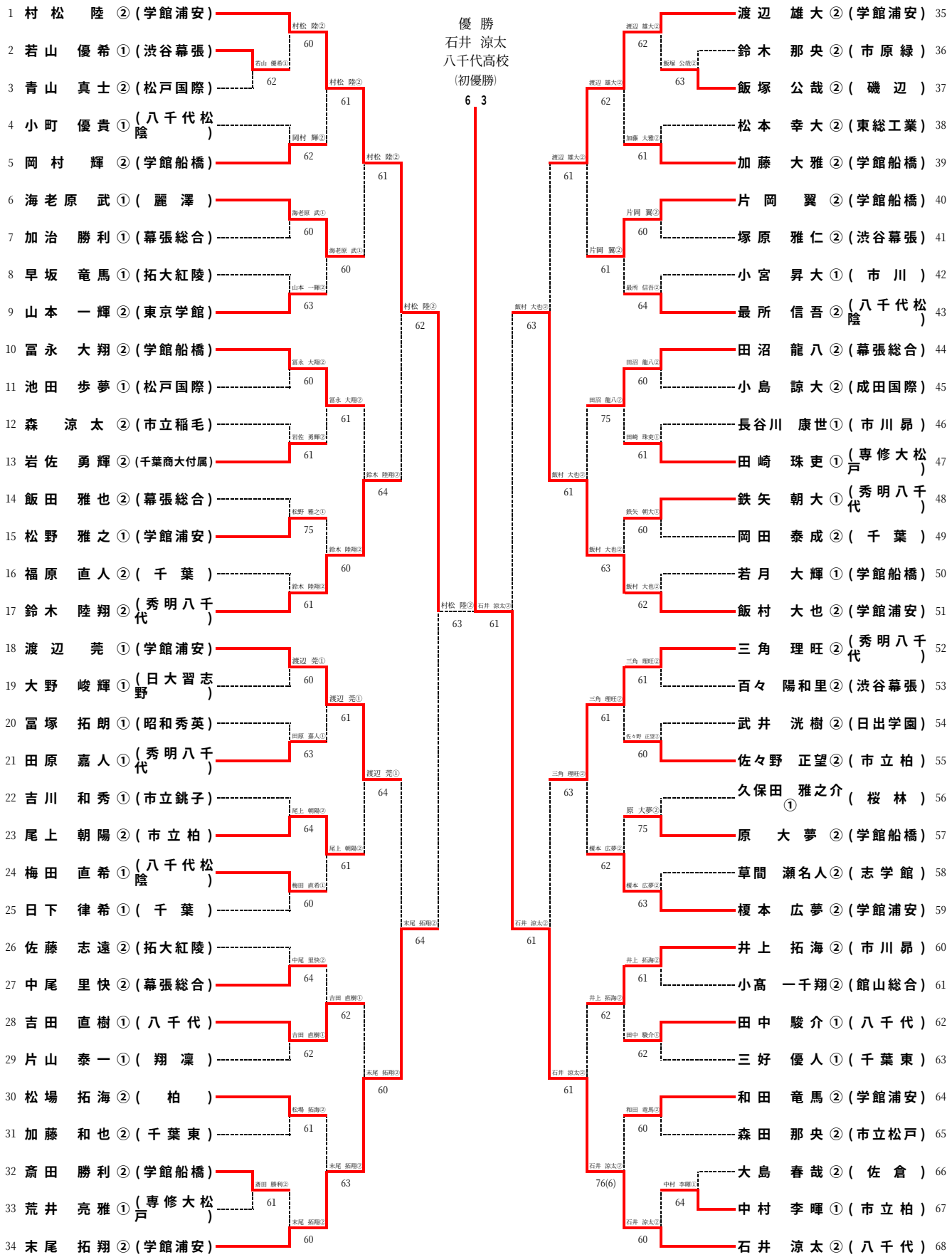

3位決定戦

34 末尾　拓翔 ②(学館浦安)
51 飯村　大也 ②(学館浦安)