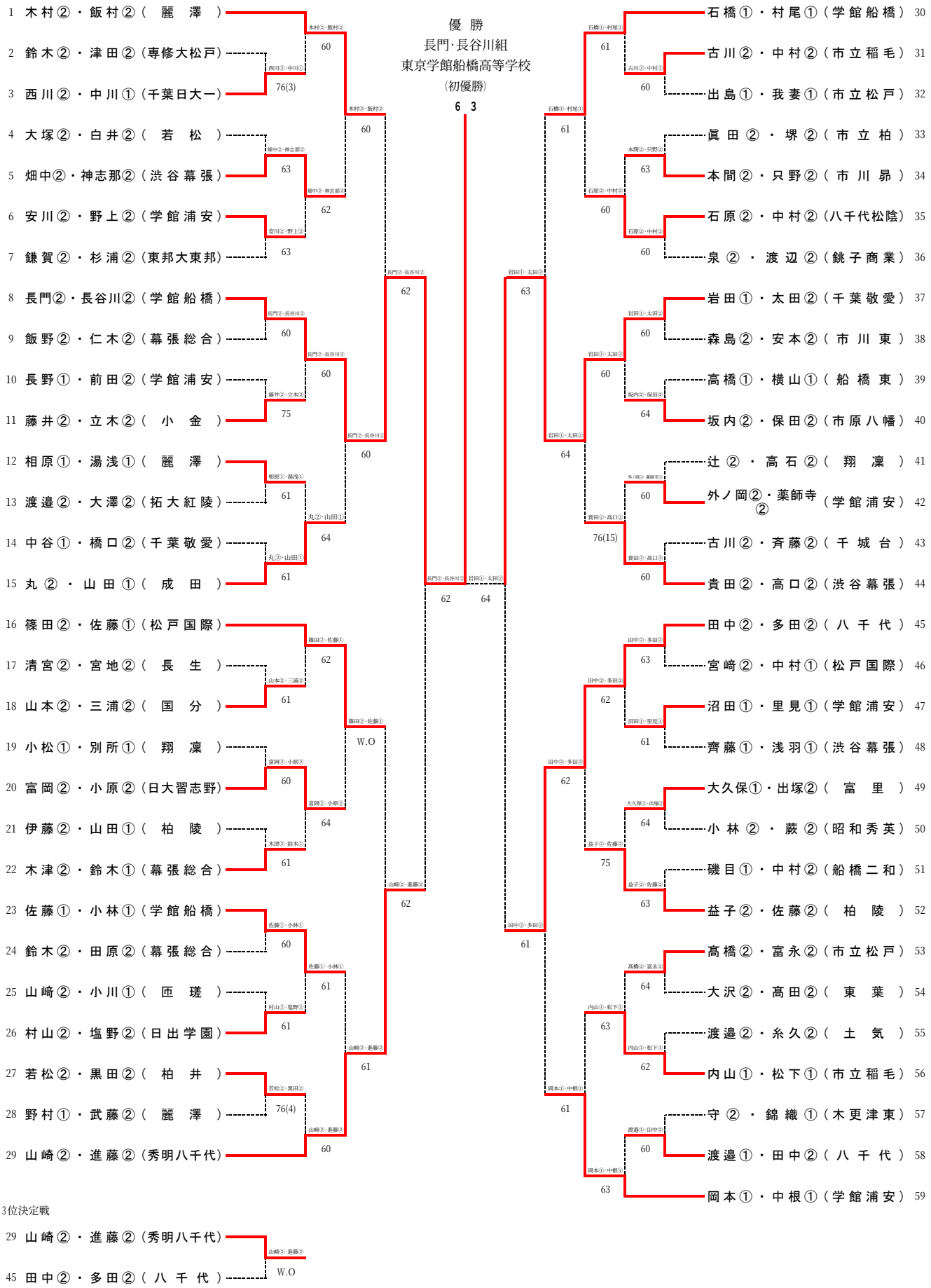平成３０年度　千葉県高等学校新人テニス大会
女子ダブルス