平成２７年度　第４７回千葉県高等学校新人テニス大会
男子団体戦

優　勝
秀明八千代高等学校
（２年ぶり４回目の優勝）
３－２

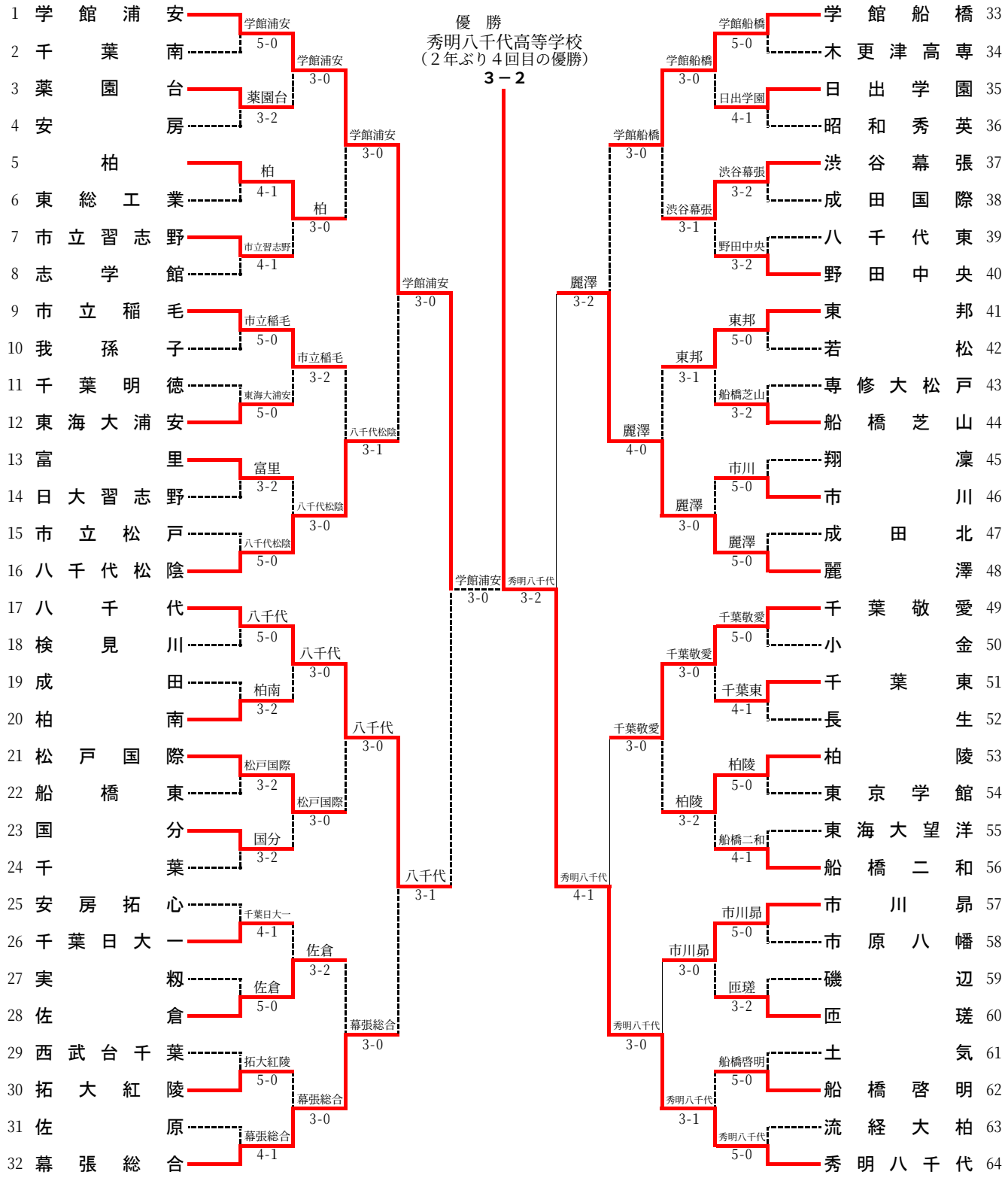

３位決定戦

17 八千代 ---- 麗澤 3-2 ---- 48 麗澤

２位決定戦

1 学館浦安 ---- 学館浦安 3-0 ---- 48 麗澤