# 平成２７年度　第４７回千葉県高等学校新人テニス大会
# 女子団体戦

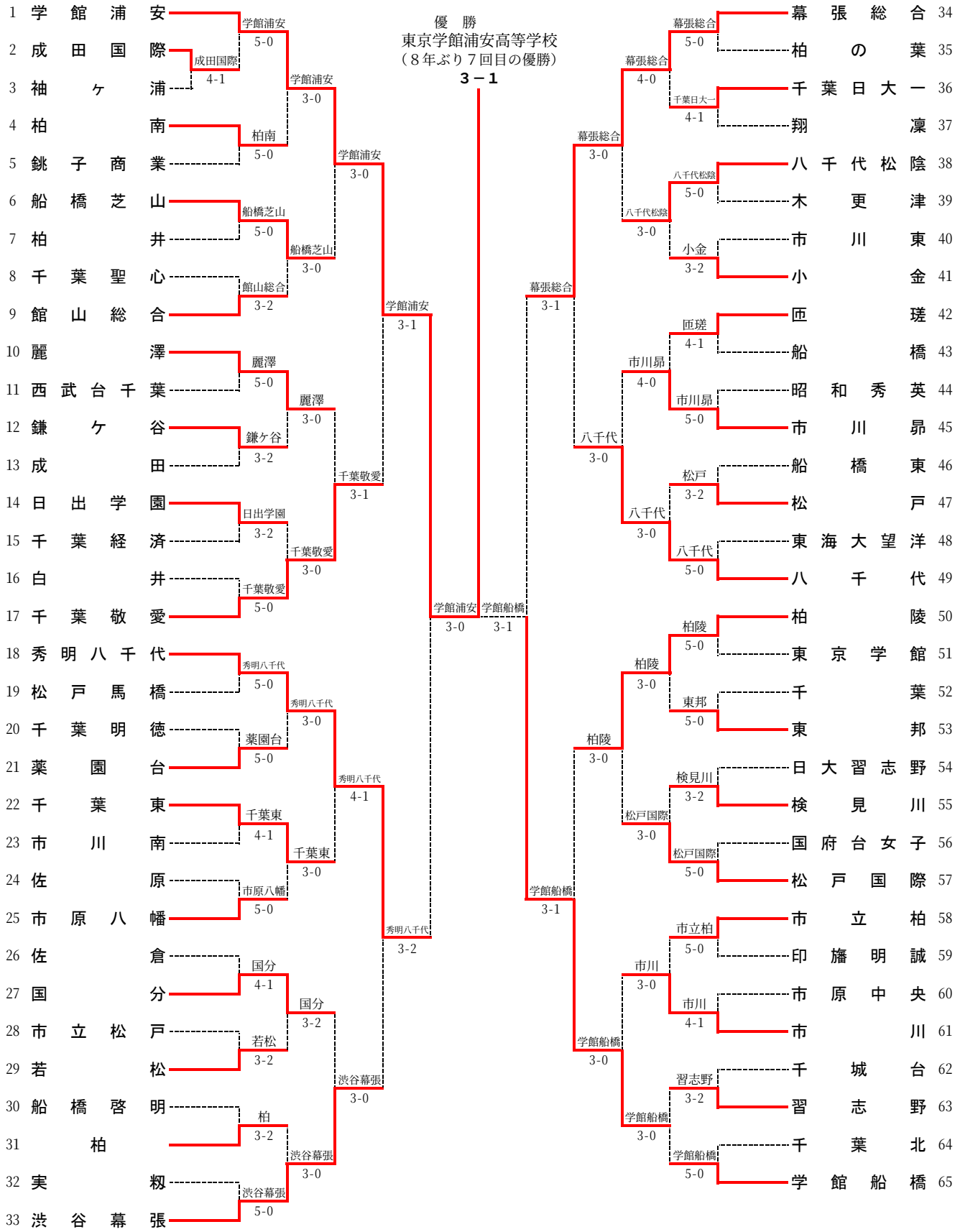


**３位決定戦**

18 秀明八千代
34 幕張総合
幕張総合 3-1