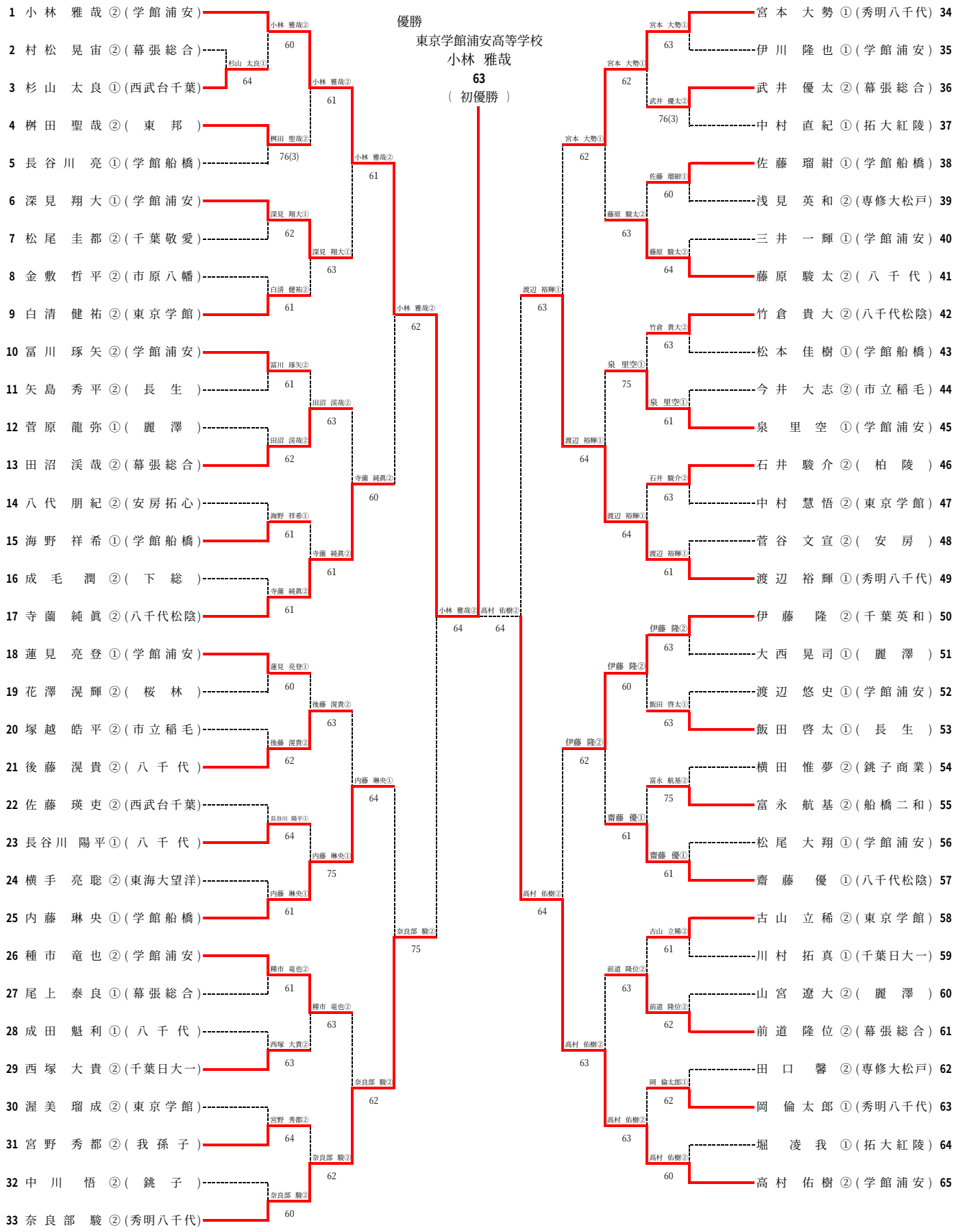平成２６年度　第４６回　千葉県高等学校新人テニス大会
男子シングルス