男子シングルス

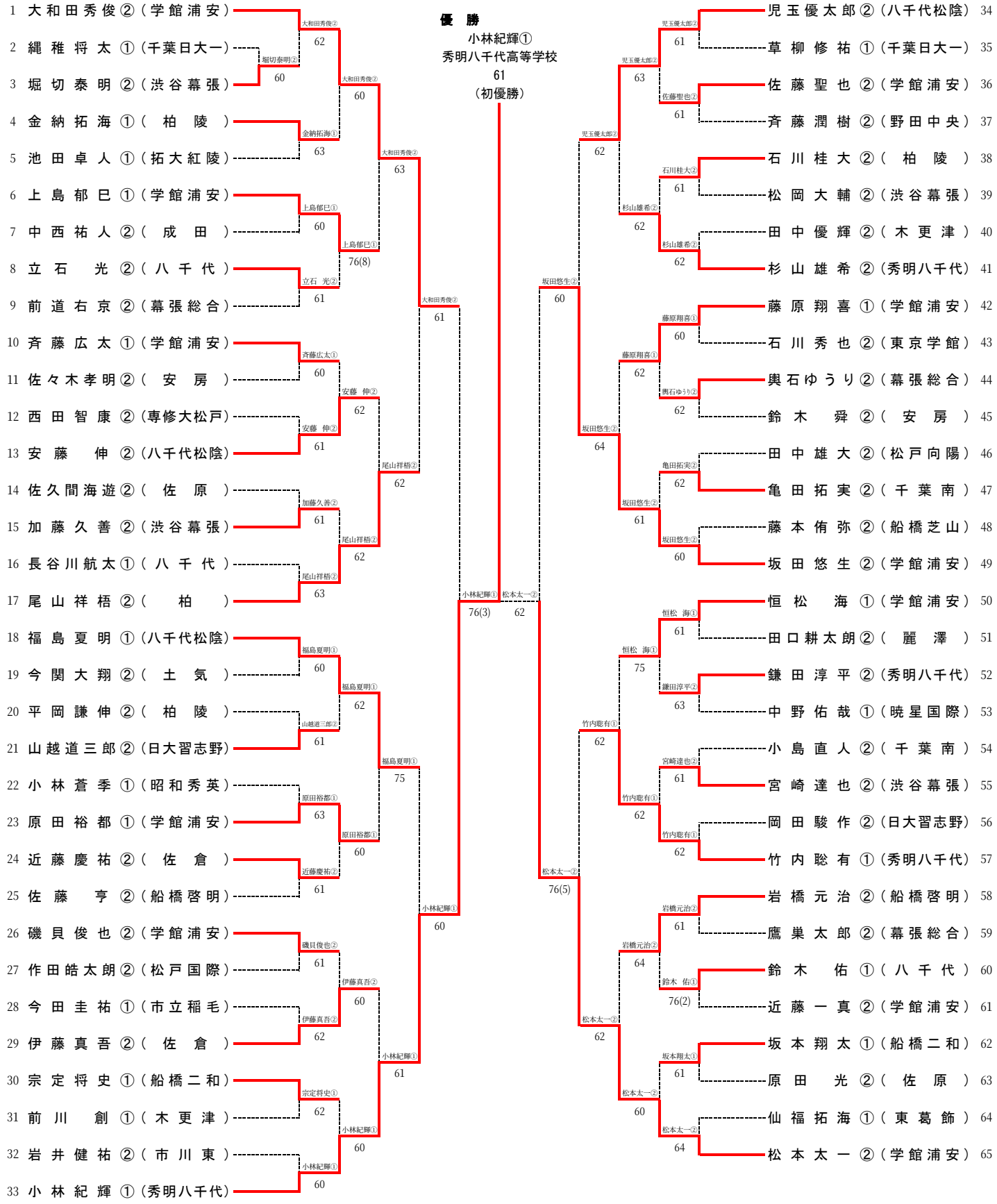

〈 3 位 決 定 戦 〉

1 大和田秀俊②（学館浦安）
49 坂 田 悠 生 ②（学館浦安）
大和田秀俊② 61