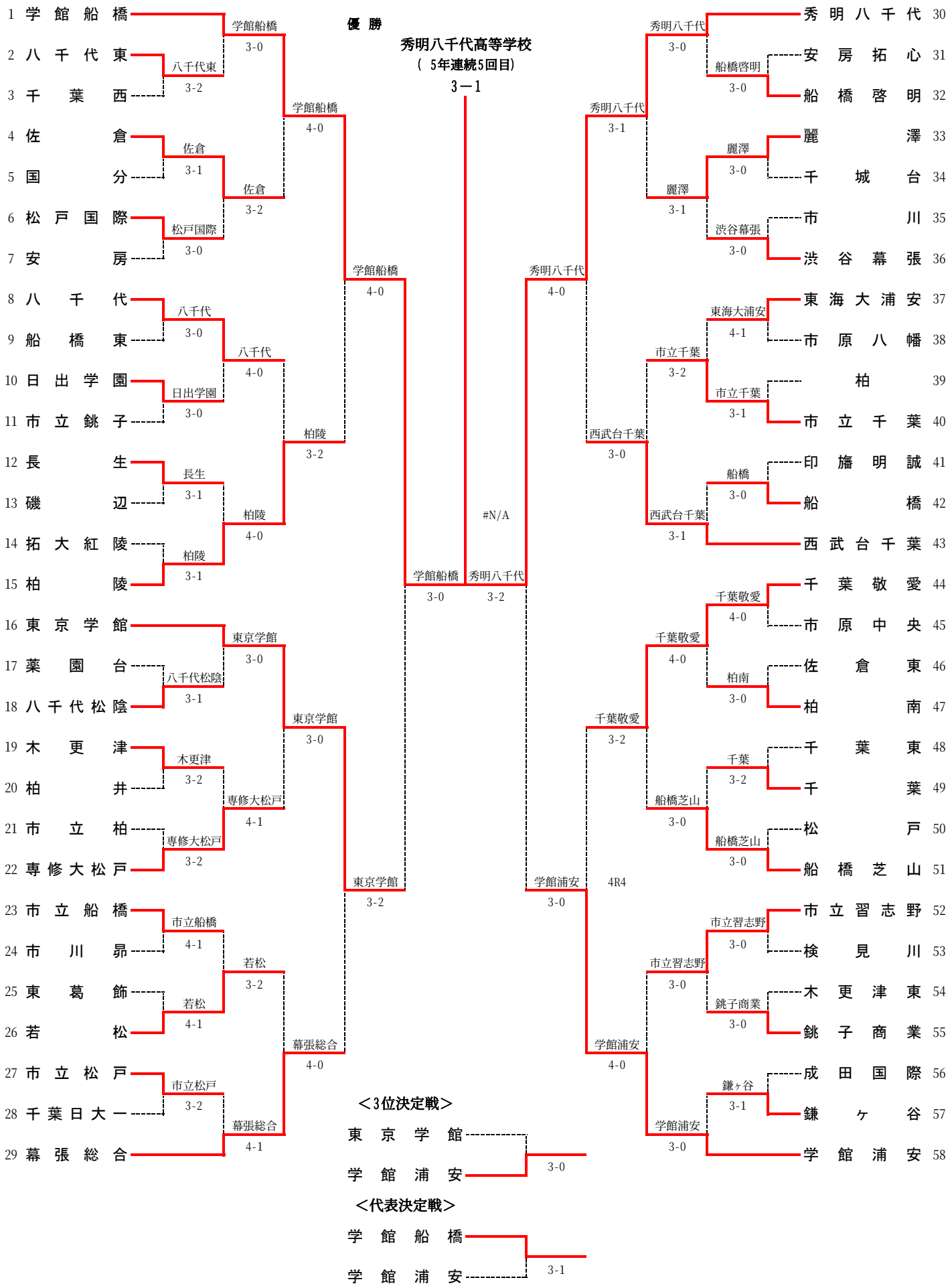平成２４年度　第４４回　千葉県高等学校新人テニス大会
女子団体