女子シングルス

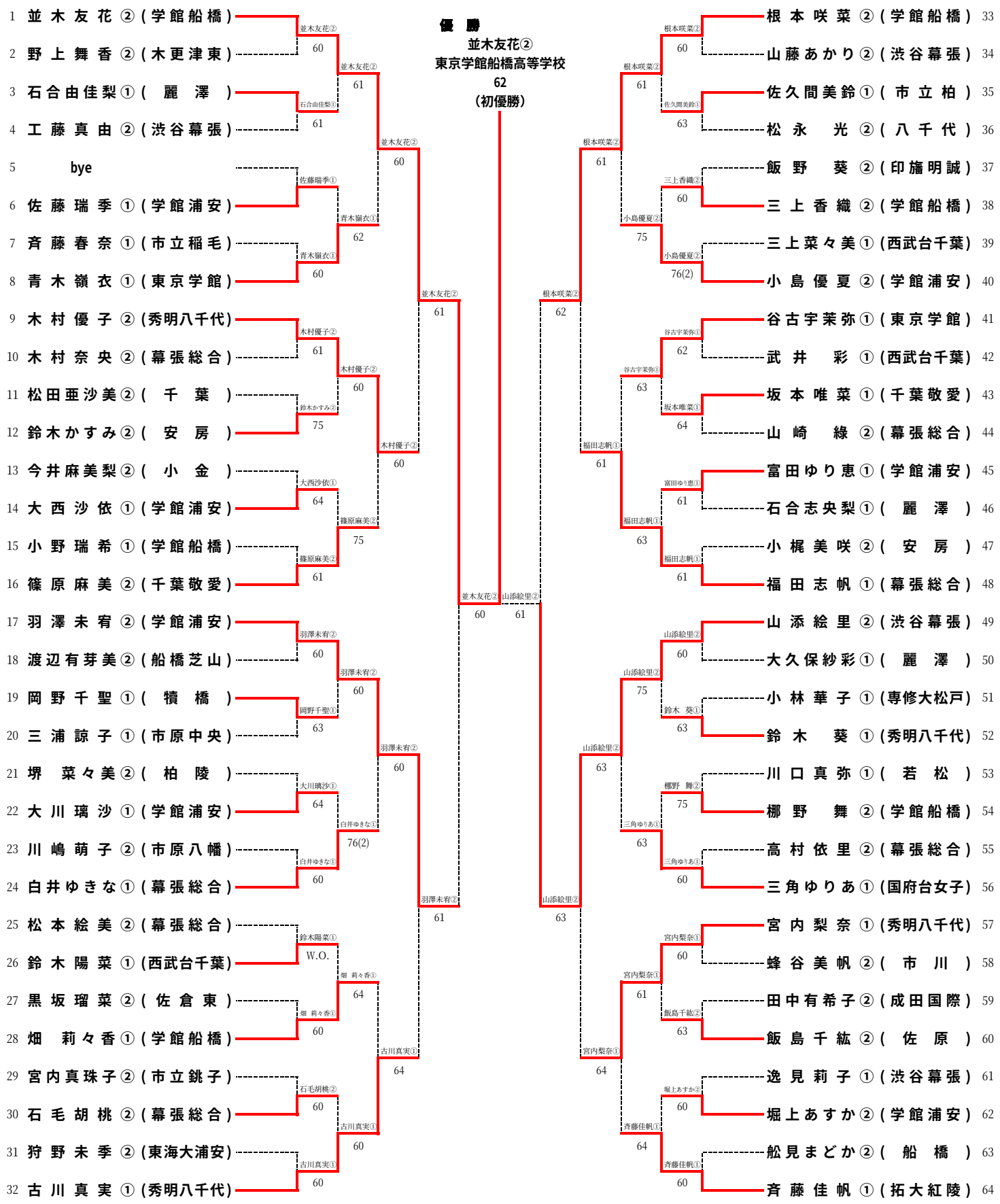
優　勝
並木友花②
東京学館船橋高等学校
62
（初優勝）
1 並木友花②（学館船橋）
2 野上舞香②（木更津東）
3 石合由佳梨①（麗澤）
4 工藤真由②（渋谷幕張）
5 bye
6 佐藤瑞季①（学館浦安）
7 斉藤春奈①（市立稲毛）
8 青木嶺衣①（東京学館）
9 木村優子②（秀明八千代）
10 木村奈央②（幕張総合）
11 松田亜沙美②（千葉）
12 鈴木かすみ②（安房）
13 今井麻美梨②（小金）
14 大西沙依①（学館浦安）
15 小野瑞希①（学館船橋）
16 篠原麻美②（千葉敬愛）
17 羽澤未宥②（学館浦安）
18 渡辺有芽美②（船橋芝山）
19 岡野千聖①（犢橋）
20 三浦諒子①（市原中央）
21 堺菜々美②（柏陵）
22 大川璃沙①（学館浦安）
23 川嶋萌子②（市原八幡）
24 白井ゆきな①（幕張総合）
25 松本絵美②（幕張総合）
26 鈴木陽菜①（西武台千葉）
27 黒坂瑠菜②（佐倉東）
28 畑莉々香①（学館船橋）
29 宮内真珠子②（市立銚子）
30 石毛胡桃②（幕張総合）
31 狩野未季②（東海大浦安）
32 古川真実①（秀明八千代）
33 根本咲菜②（学館船橋）
34 山藤あかり②（渋谷幕張）
35 佐久間美鈴①（市立柏）
36 松永光②（八千代）
37 飯野葵②（印旛明誠）
38 三上香織②（学館船橋）
39 三上菜々美①（西武台千葉）
40 小島優夏②（学館浦安）
41 谷古宇茉弥①（東京学館）
42 武井彩①（西武台千葉）
43 坂本唯菜①（千葉敬愛）
44 山崎緑②（幕張総合）
45 富田ゆり恵①（学館浦安）
46 石合志央梨①（麗澤）
47 小梶美咲②（安房）
48 福田志帆①（幕張総合）
49 山添絵里②（渋谷幕張）
50 大久保紗彩①（麗澤）
51 小林華子①（専修大松戸）
52 鈴木葵①（秀明八千代）
53 川口真弥①（若松）
54 椰野舞②（学館船橋）
55 高村依里②（幕張総合）
56 三角ゆりあ①（国府台女子）
57 宮内梨奈①（秀明八千代）
58 蜂谷美帆②（市川）
59 田中有希子②（成田国際）
60 飯島千紘②（佐原）
61 逸見莉子①（渋谷幕張）
62 堀上あすか②（学館浦安）
63 船見まどか②（船橋）
64 斉藤佳帆①（拓大紅陵）
〈３位決定戦〉
17 羽澤未宥②（学館浦安）
33 根本咲菜②（学館船橋）
並木友花② 60
石合由佳梨① 61
並木友花② 61
佐藤瑞季①
青木嶺衣① 60
青木嶺衣① 62
並木友花② 60
木村優子② 61
鈴木かすみ② 75
木村優子② 60
並木友花② 61
大西沙依① 64
篠原麻美② 61
篠原麻美② 75
木村優子② 60
羽澤未宥② 60
岡野千聖① 63
羽澤未宥② 60
大川璃沙① 64
白井ゆきな① 60
白井ゆきな① 76(2)
羽澤未宥② 60
鈴木陽菜① W.O.
畑　莉々香① 60
畑　莉々香① 64
羽澤未宥② 61
石毛胡桃② 60
古川真実① 60
古川真実① 60
古川真実① 64
並木友花② 60
山添絵里② 61
根本咲菜② 62
根本咲菜② 60
佐久間美鈴① 63
根本咲菜② 61
三上香織② 60
小島優夏② 75
小島優夏② 76(2)
谷古宇茉弥① 62
谷古宇茉弥① 63
坂本唯菜① 64
福田志帆① 61
富田ゆり恵① 61
福田志帆① 63
福田志帆① 61
山添絵里② 60
山添絵里② 75
鈴木　葵① 63
山添絵里② 63
椰野　舞② 75
三角ゆりあ① 63
三角ゆりあ① 60
山添絵里② 63
宮内梨奈① 60
宮内梨奈① 61
飯島千紘② 63
宮内梨奈① 64
堀上あすか② 60
斉藤佳帆① 64
斉藤佳帆① 60