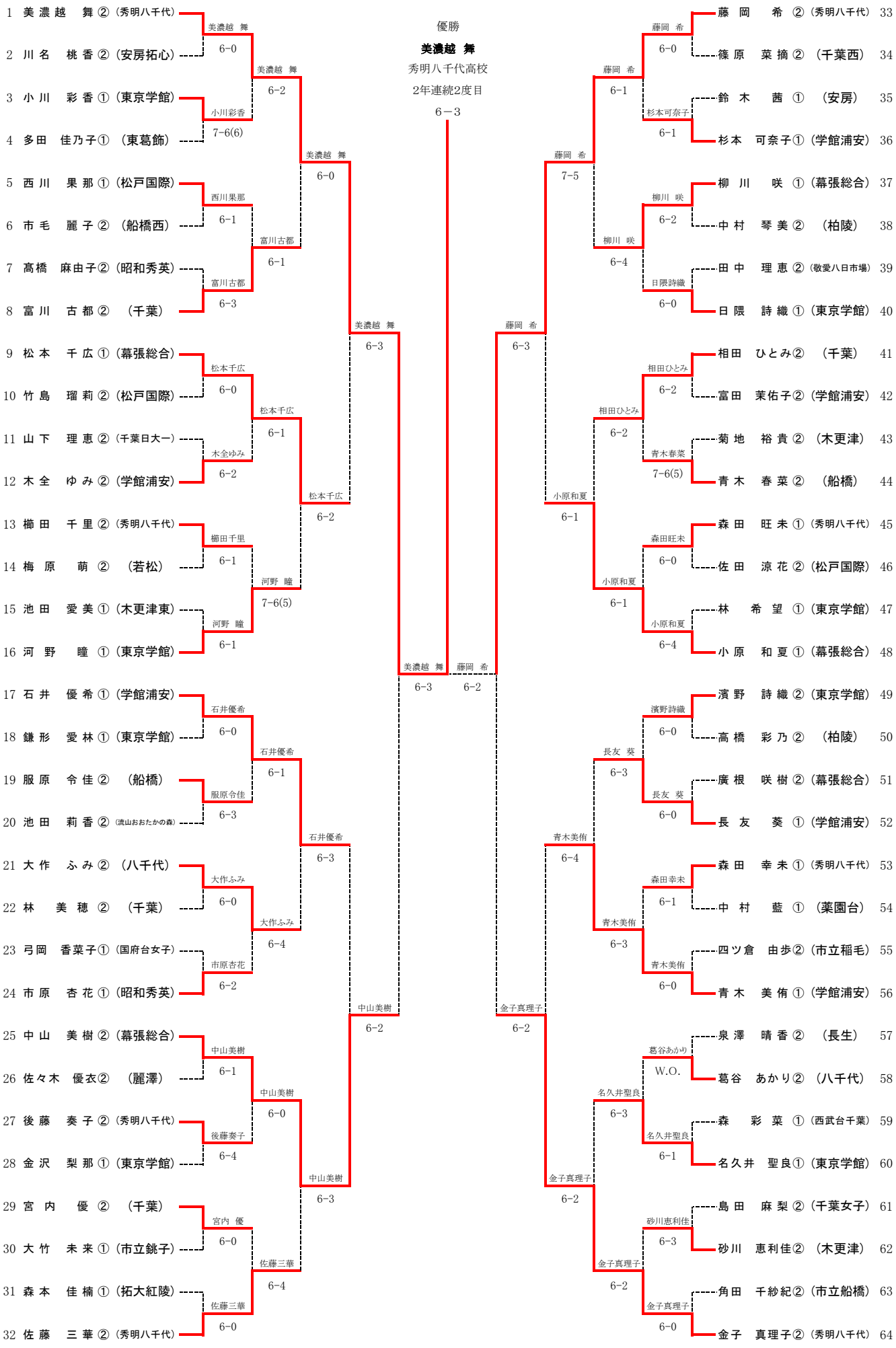平成21年度 第41回 千葉県高等学校新人テニス大会
女子シングルス