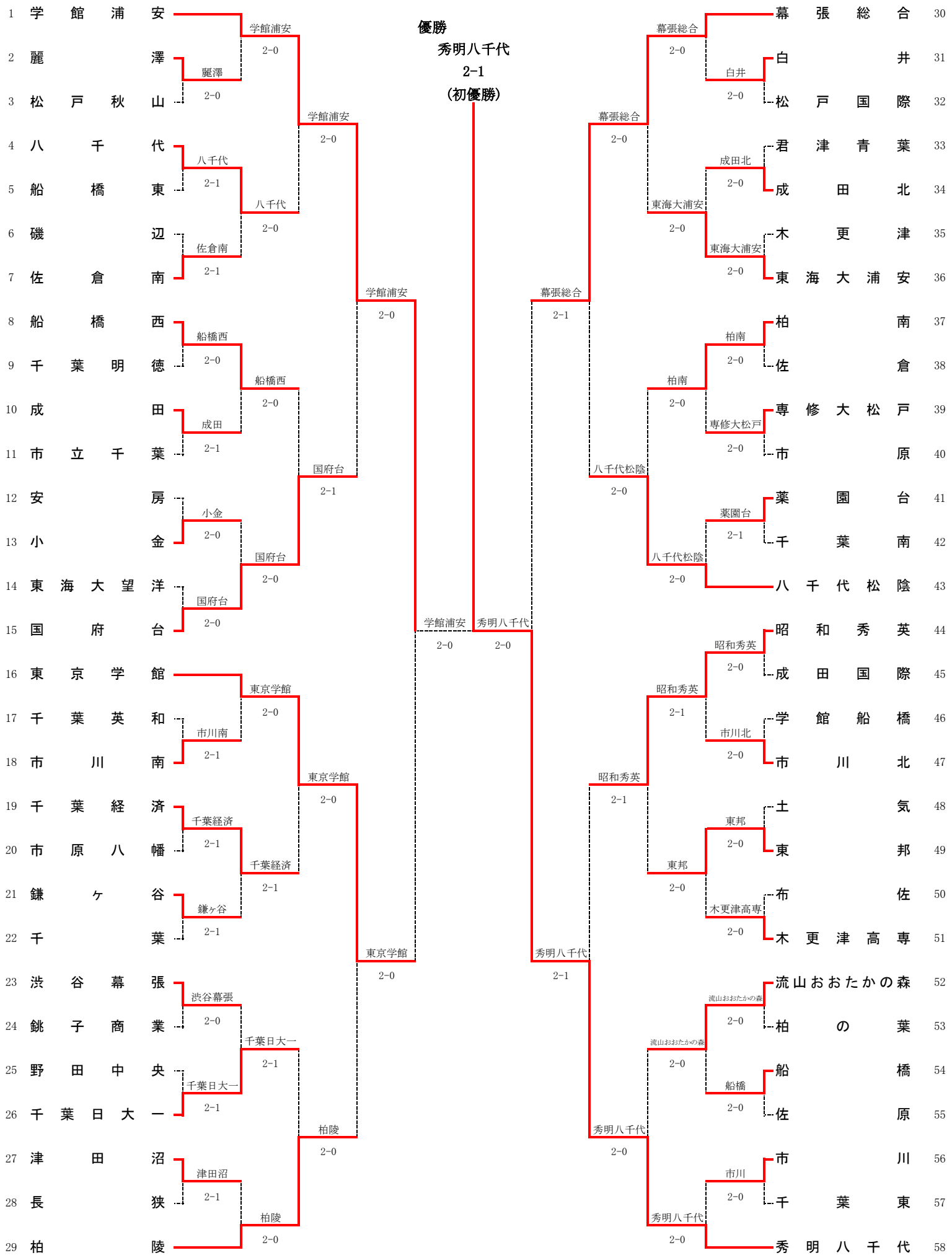平成20年度 第40回 千葉県高等学校新人テニス大会
男子団体