平成１３年度　千葉県公立高等学校テニス選手権大会
男　子　団　体

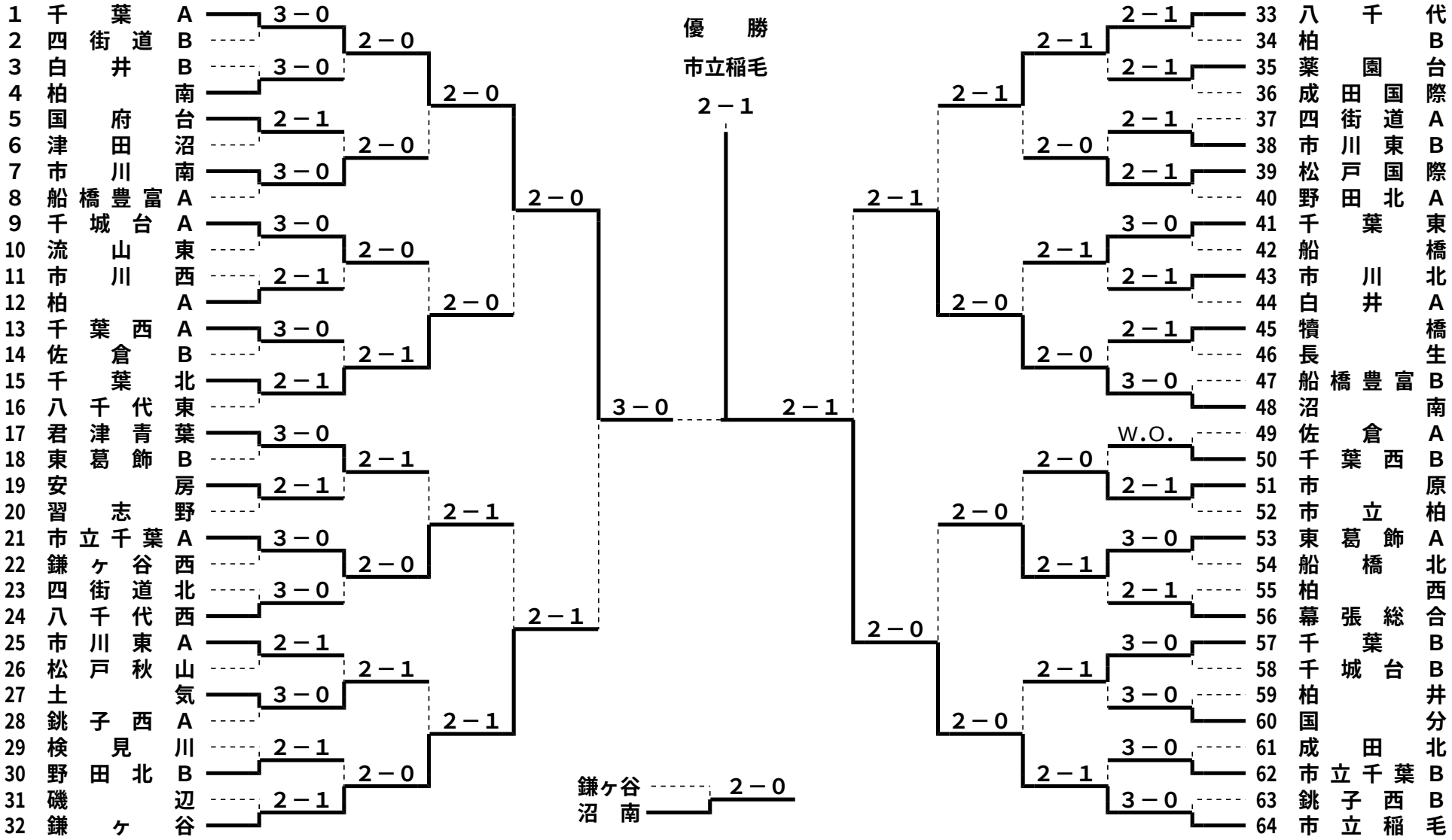
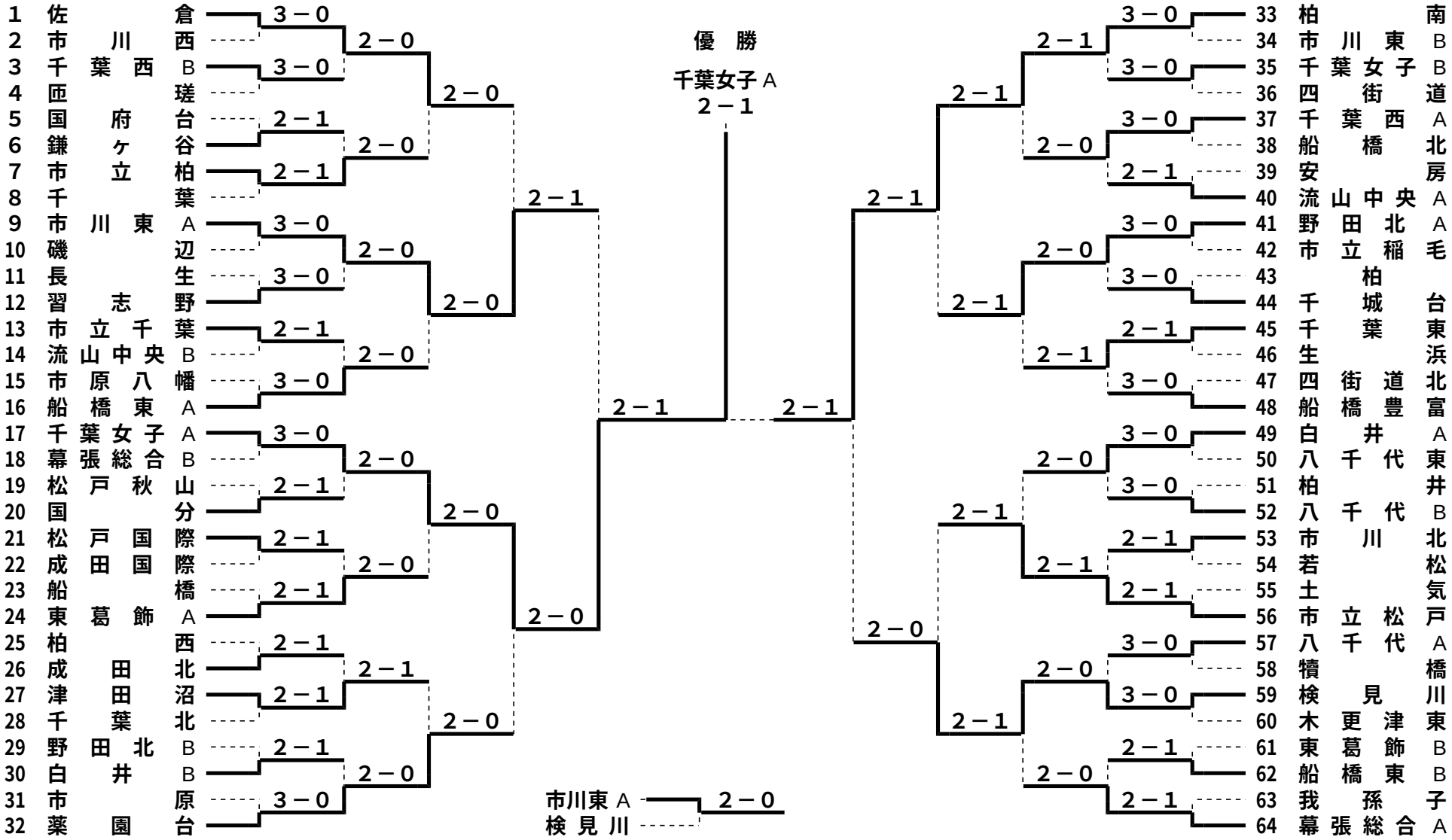
平成１３年度　千葉県公立高等学校テニス選手権大会
女　子　団　体