女子団体

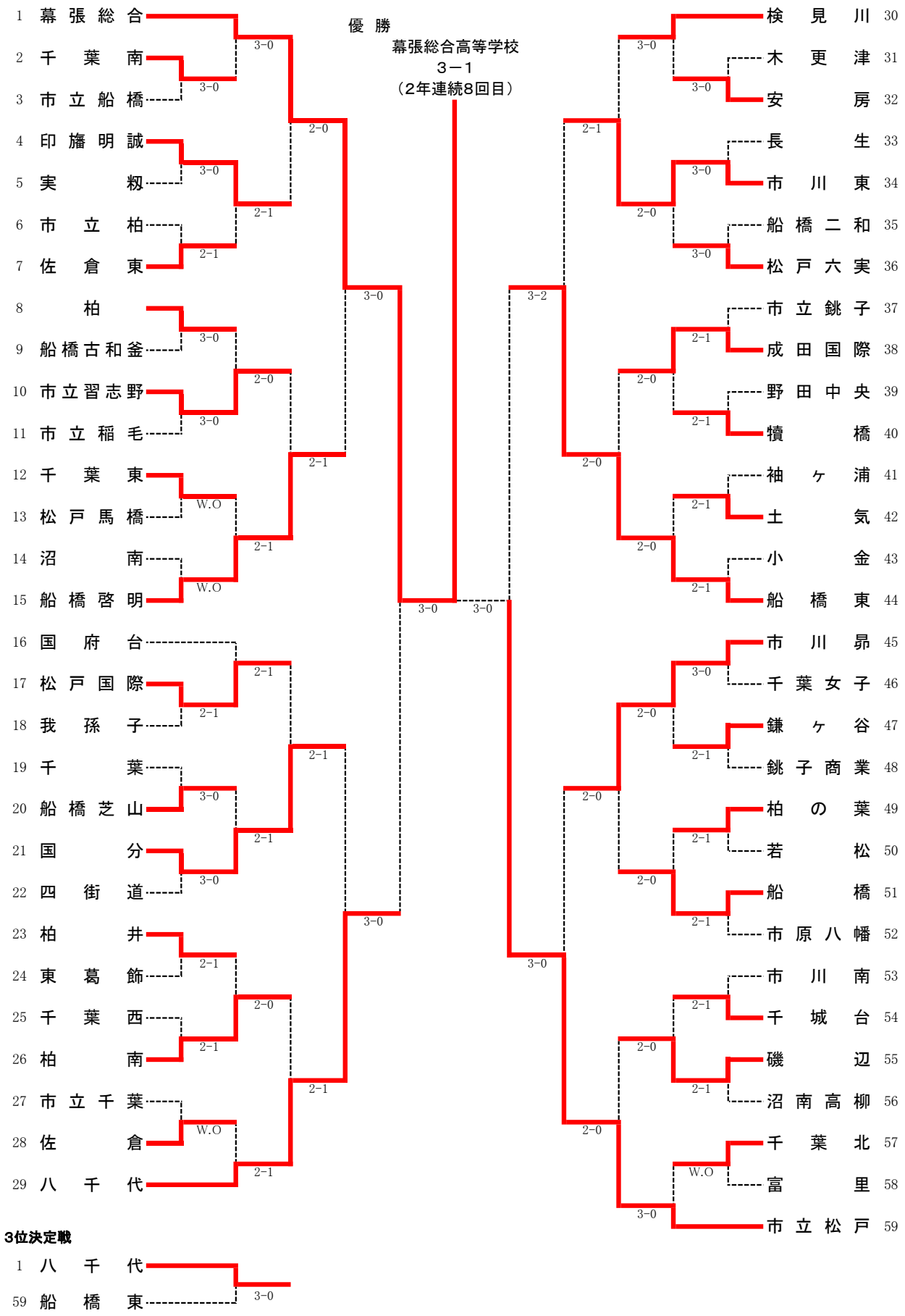
優 勝
幕張総合高等学校
3－1
（2年連続8回目）
1 幕張総合
2 千葉南
3 市立船橋
4 印旛明誠
5 実籾
6 市立柏
7 佐倉東
8 柏
9 船橋古和釜
10 市立習志野
11 市立稲毛
12 千葉東
13 松戸馬橋
14 沼南
15 船橋啓明
16 国府台
17 松戸国際
18 我孫子
19 千葉
20 船橋芝山
21 国分
22 四街道
23 柏井
24 東葛飾
25 千葉西
26 柏南
27 市立千葉
28 佐倉
29 八千代
30 検見川
31 木更津
32 安房
33 長生
34 市川東
35 船橋二和
36 松戸六実
37 市立銚子
38 成田国際
39 野田中央
40 犢橋
41 袖ヶ浦
42 土気
43 小金
44 船橋東
45 市川昴
46 千葉女子
47 鎌ヶ谷
48 銚子商業
49 柏の葉
50 若松
51 船橋
52 市原八幡
53 市川南
54 千城台
55 磯辺
56 沼南高柳
57 千葉北
58 富里
59 市立松戸
3-0
2-1
2-0
3-2
W.O
3位決定戦