女子団体

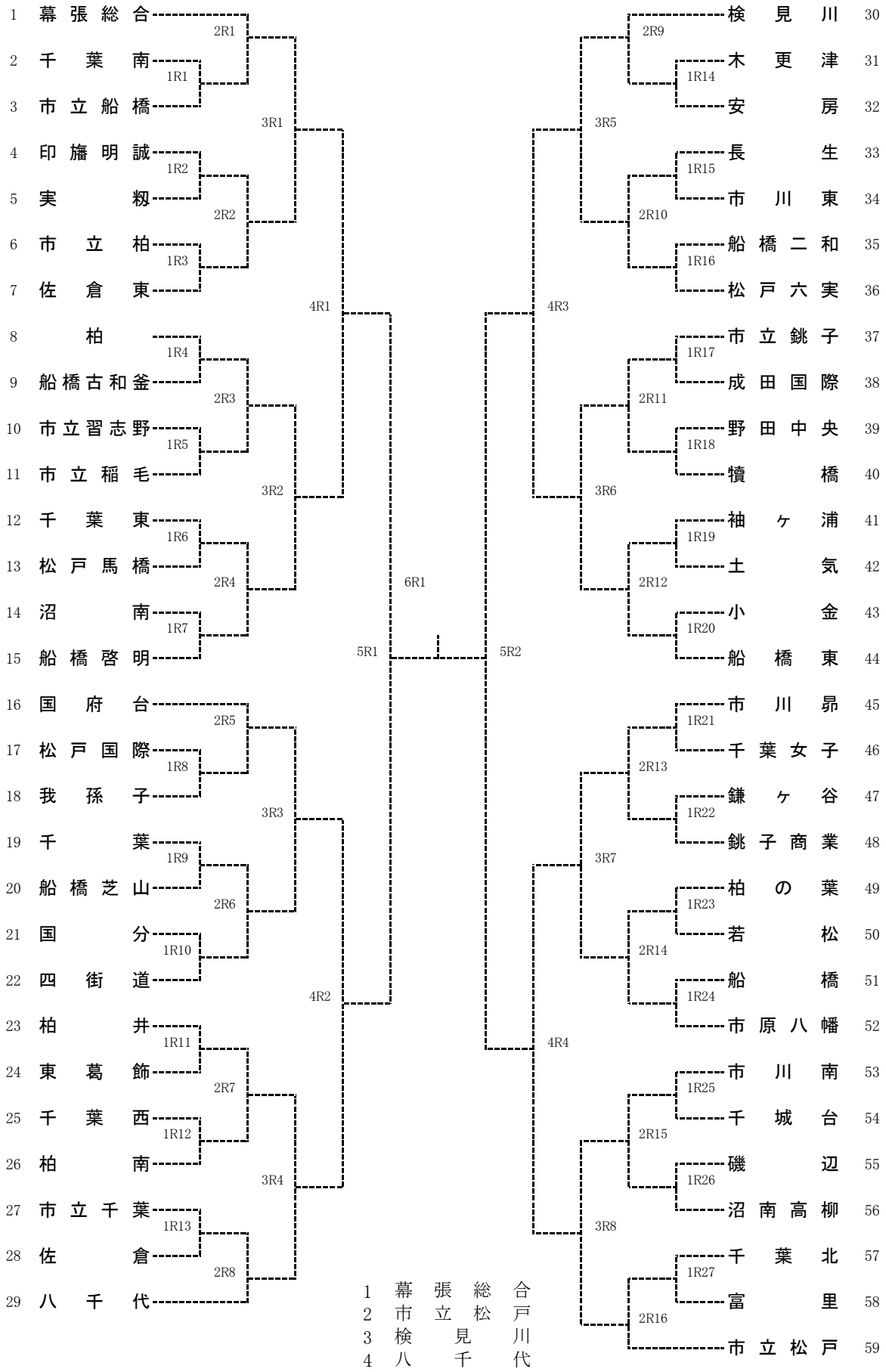
1 幕張総合
2 千葉南
3 市立船橋
4 印旛明誠
5 実籾
6 市立柏
7 佐倉東
8 柏
9 船橋古和釜
10 市立習志野
11 市立稲毛
12 千葉東
13 松戸馬橋
14 沼南
15 船橋啓明
16 国府台
17 松戸国際
18 我孫子
19 千葉
20 船橋芝山
21 国分
22 四街道
23 柏井
24 東葛飾
25 千葉西
26 柏南
27 市立千葉
28 佐倉
29 八千代
30 検見川
31 木更津
32 安房
33 長生
34 市川東
35 船橋二和
36 松戸六実
37 市立銚子
38 成田国際
39 野田中央
40 犢橋
41 袖ヶ浦
42 土気
43 小金
44 船橋東
45 市川昴
46 千葉女子
47 鎌ヶ谷
48 銚子商業
49 柏の葉
50 若松
51 船橋
52 市原八幡
53 市川南
54 千城台
55 磯辺
56 沼南高柳
57 千葉北
58 富里
59 市立松戸
2R1
1R1
3R1
1R2
2R2
1R3
4R1
1R4
2R3
1R5
3R2
1R6
2R4
1R7
5R1
6R1
5R2
2R5
1R8
3R3
1R9
2R6
1R10
4R2
1R11
2R7
1R12
3R4
1R13
2R8
2R9
1R14
3R5
1R15
2R10
1R16
4R3
1R17
2R11
1R18
3R6
1R19
2R12
1R20
1R21
2R13
1R22
3R7
1R23
2R14
1R24
4R4
1R25
2R15
1R26
3R8
1R27
2R16
1 幕張総合
2 市立松戸
3 検見川
4 八千代