# 男子団体

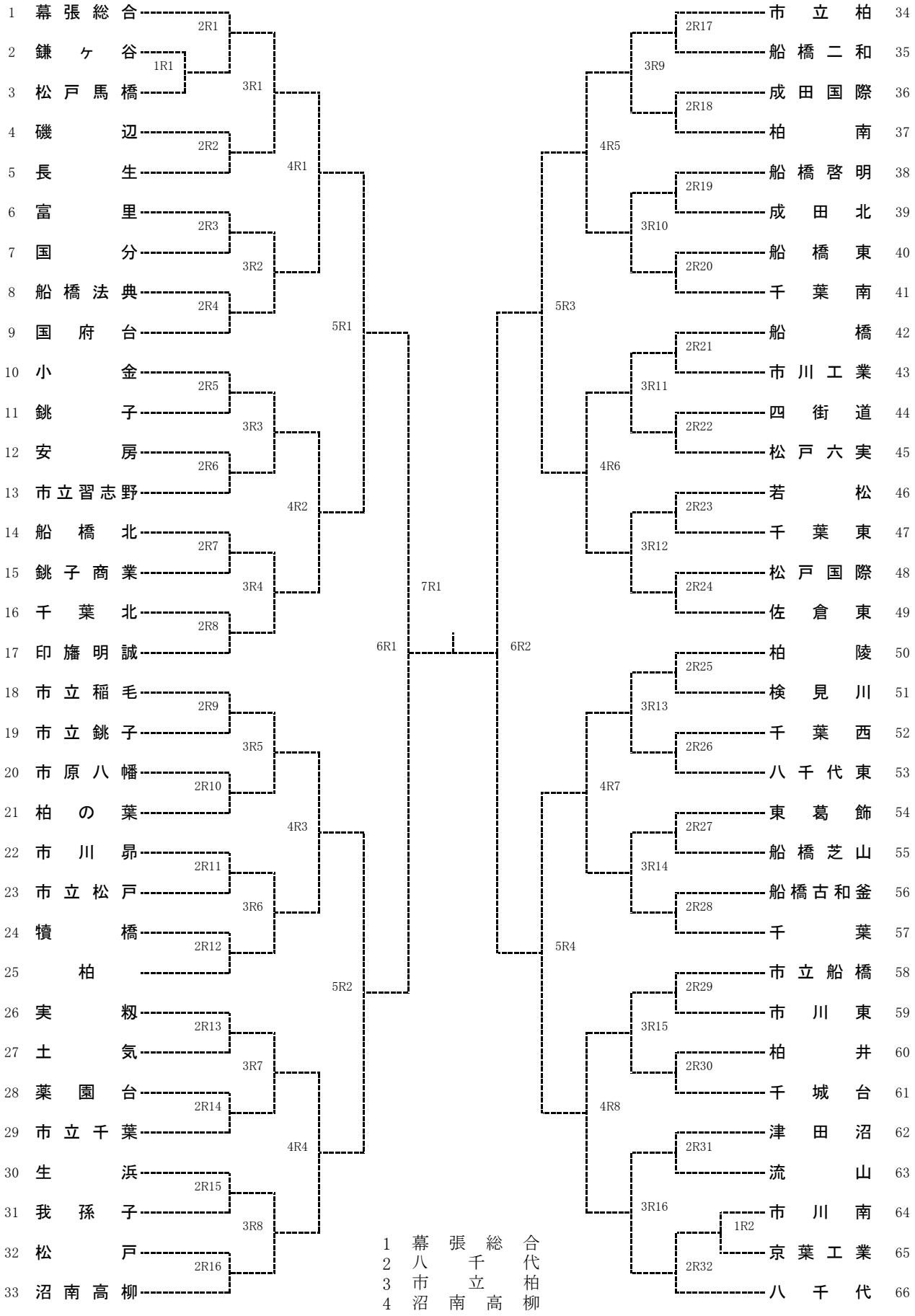
1 幕張総合
2 鎌ヶ谷
3 松戸馬橋
4 磯辺
5 長生
6 富里
7 国分
8 船橋法典
9 国府台
10 小金
11 銚子
12 安房
13 市立習志野
14 船橋北
15 銚子商業
16 千葉北
17 印旛明誠
18 市立稲毛
19 市立銚子
20 市原八幡
21 柏の葉
22 市川昴
23 市立松戸
24 犢橋
25 柏
26 実籾
27 土気
28 薬園台
29 市立千葉
30 生浜
31 我孫子
32 松戸
33 沼南高柳
34 市立柏
35 船橋二和
36 成田国際
37 柏南
38 船橋啓明
39 成田北
40 船橋東
41 千葉南
42 船橋
43 市川工業
44 四街道
45 松戸六実
46 若松
47 千葉東
48 松戸国際
49 佐倉東
50 柏陵
51 検見川
52 千葉西
53 八千代東
54 東葛飾
55 船橋芝山
56 船橋古和釜
57 千葉
58 市立船橋
59 市川東
60 柏井
61 千城台
62 津田沼
63 流山
64 市川南
65 京葉工業
66 八千代
1R1
1R2
2R1
2R2
2R3
2R4
2R5
2R6
2R7
2R8
2R9
2R10
2R11
2R12
2R13
2R14
2R15
2R16
2R17
2R18
2R19
2R20
2R21
2R22
2R23
2R24
2R25
2R26
2R27
2R28
2R29
2R30
2R31
2R32
3R1
3R2
3R3
3R4
3R5
3R6
3R7
3R8
3R9
3R10
3R11
3R12
3R13
3R14
3R15
3R16
4R1
4R2
4R3
4R4
4R5
4R6
4R7
4R8
5R1
5R2
5R3
5R4
6R1
6R2
7R1
1 幕張総合
2 八千代
3 市立柏
4 沼南高柳