女子団体

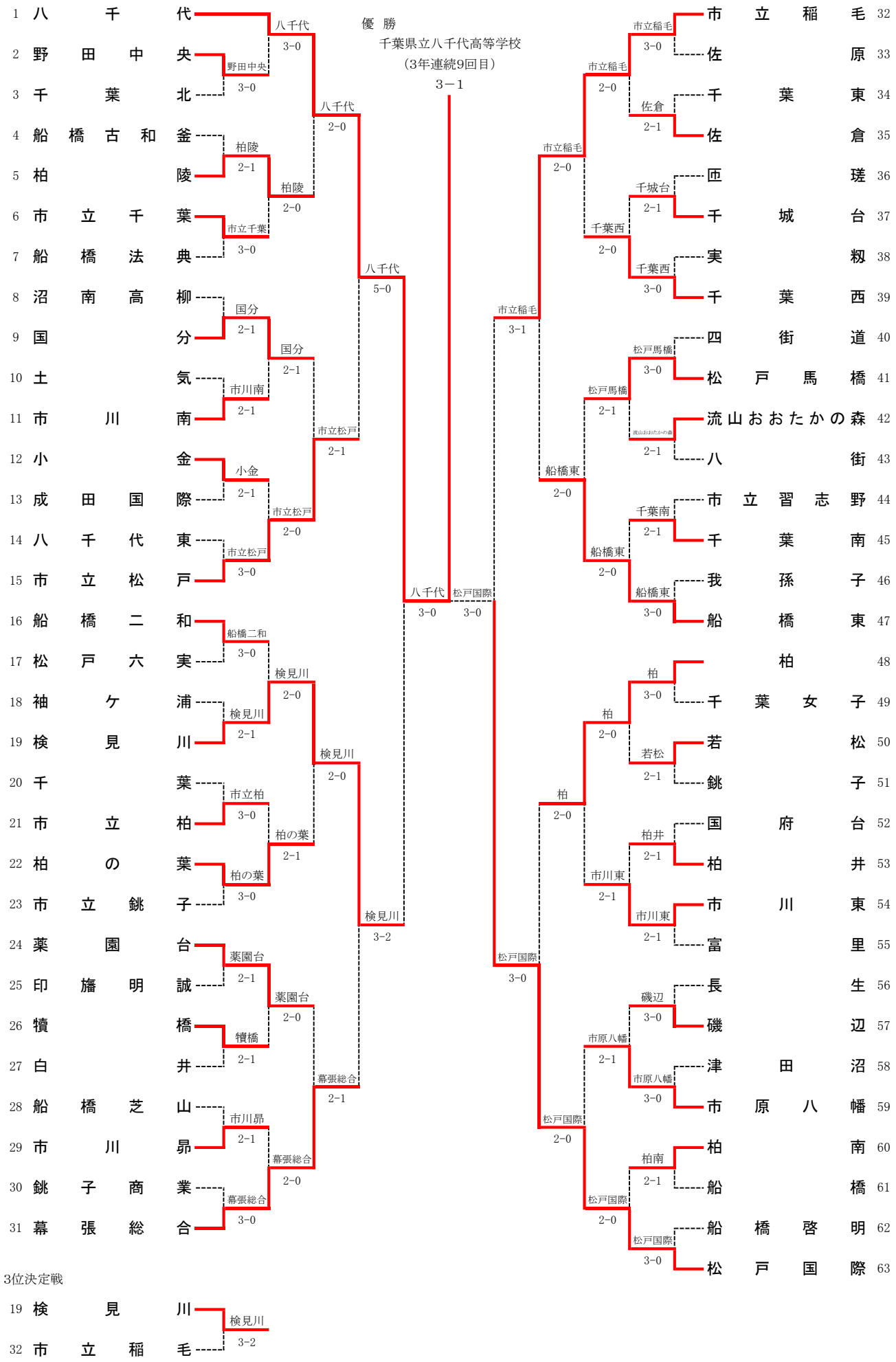

3位決定戦

19 検見川
32 市立稲毛

検見川 3-2