男子団体

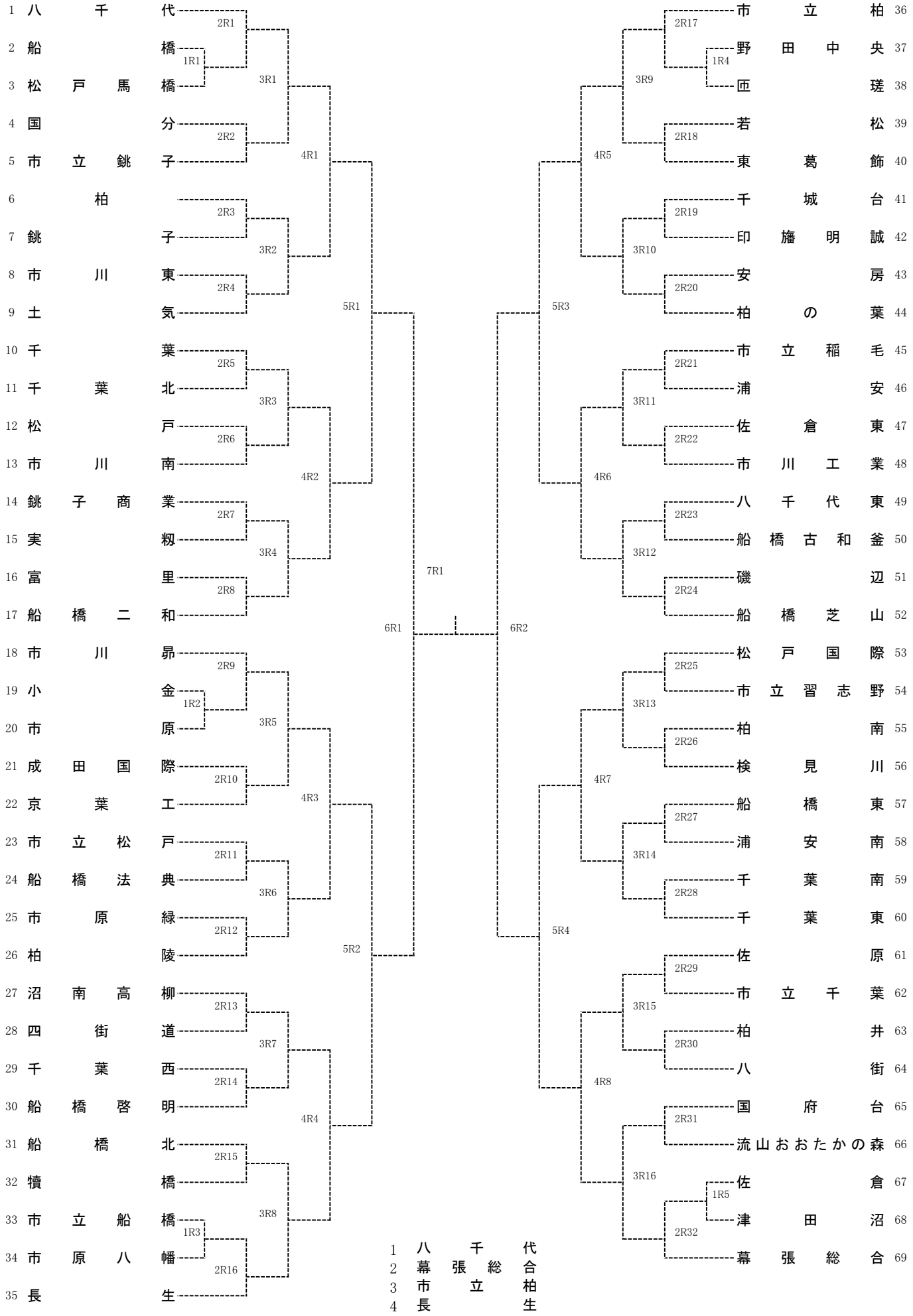
1 八千代
2 船橋
3 松戸馬橋
4 国分
5 市立銚子
6 柏
7 銚子
8 市川東
9 土気
10 千葉
11 千葉北
12 松戸
13 市川南
14 銚子商業
15 実籾
16 富里
17 船橋二和
18 市川昴
19 小金
20 市原
21 成田国際
22 京葉工
23 市立松戸
24 船橋法典
25 市原緑
26 柏陵
27 沼南高柳
28 四街道
29 千葉西
30 船橋啓明
31 船橋北
32 犢橋
33 市立船橋
34 市原八幡
35 長生
36 市立柏
37 野田中央
38 匝瑳
39 若松
40 東葛飾
41 千城台
42 印旛明誠
43 安房
44 柏の葉
45 市立稲毛
46 浦安
47 佐倉東
48 市川工業
49 八千代東
50 船橋古和釜
51 磯辺
52 船橋芝山
53 松戸国際
54 市立習志野
55 柏南
56 検見川
57 船橋東
58 浦安南
59 千葉南
60 千葉東
61 佐原
62 市立千葉
63 柏井
64 八街
65 国府台
66 流山おおたかの森
67 佐倉
68 津田沼
69 幕張総合
2R1
2R2
2R3
2R4
2R5
2R6
2R7
2R8
2R9
2R10
2R11
2R12
2R13
2R14
2R15
2R16
2R17
2R18
2R19
2R20
2R21
2R22
2R23
2R24
2R25
2R26
2R27
2R28
2R29
2R30
2R31
2R32
1R1
1R2
1R3
1R4
1R5
3R1
3R2
3R3
3R4
3R5
3R6
3R7
3R8
3R9
3R10
3R11
3R12
3R13
3R14
3R15
3R16
4R1
4R2
4R3
4R4
4R5
4R6
4R7
4R8
5R1
5R2
5R3
5R4
6R1
6R2
7R1
1 八千代
2 幕張総合
3 市立柏
4 長生