男子団体

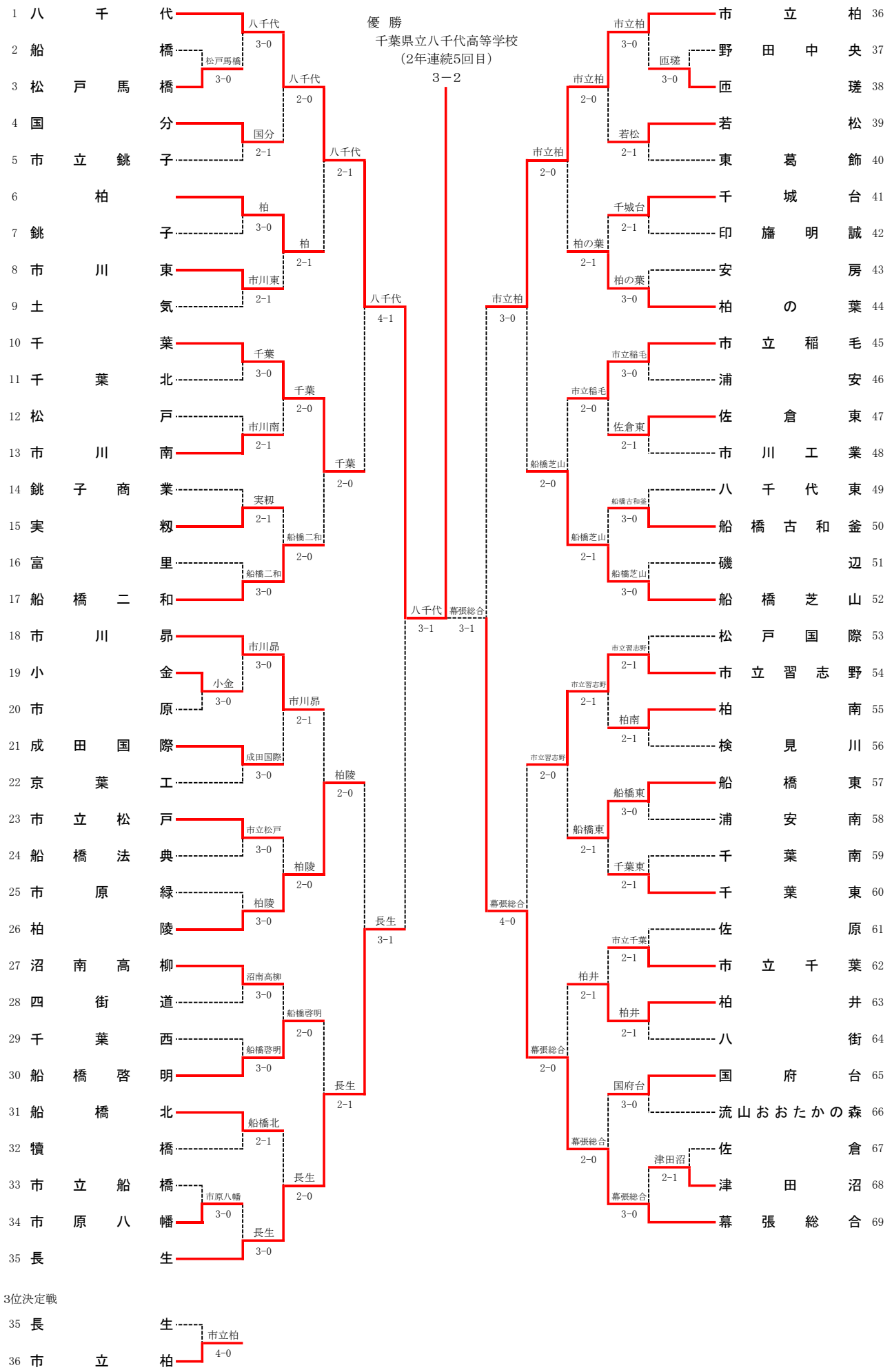
優 勝
千葉県立八千代高等学校
（2年連続5回目）
3－2
1 八千代
2 船橋
3 松戸馬橋
4 国分
5 市立銚子
6 柏
7 銚子
8 市川東
9 土気
10 千葉
11 千葉北
12 松戸
13 市川南
14 銚子商業
15 実籾
16 富里
17 船橋二和
18 市川昴
19 小金
20 市原
21 成田国際
22 京葉工
23 市立松戸
24 船橋法典
25 市原緑
26 柏陵
27 沼南高柳
28 四街道
29 千葉西
30 船橋啓明
31 船橋北
32 犢橋
33 市立船橋
34 市原八幡
35 長生
36 市立柏
37 野田中央
38 匝瑳
39 若松
40 東葛飾
41 千城台
42 印旛明誠
43 安房
44 柏の葉
45 市立稲毛
46 浦安
47 佐倉東
48 市川工業
49 八千代東
50 船橋古和釜
51 磯辺
52 船橋芝山
53 松戸国際
54 市立習志野
55 柏南
56 検見川
57 船橋東
58 浦安南
59 千葉南
60 千葉東
61 佐原
62 市立千葉
63 柏井
64 八街
65 国府台
66 流山おおたかの森
67 佐倉
68 津田沼
69 幕張総合
3位決定戦
35 長生
36 市立柏