女子団体
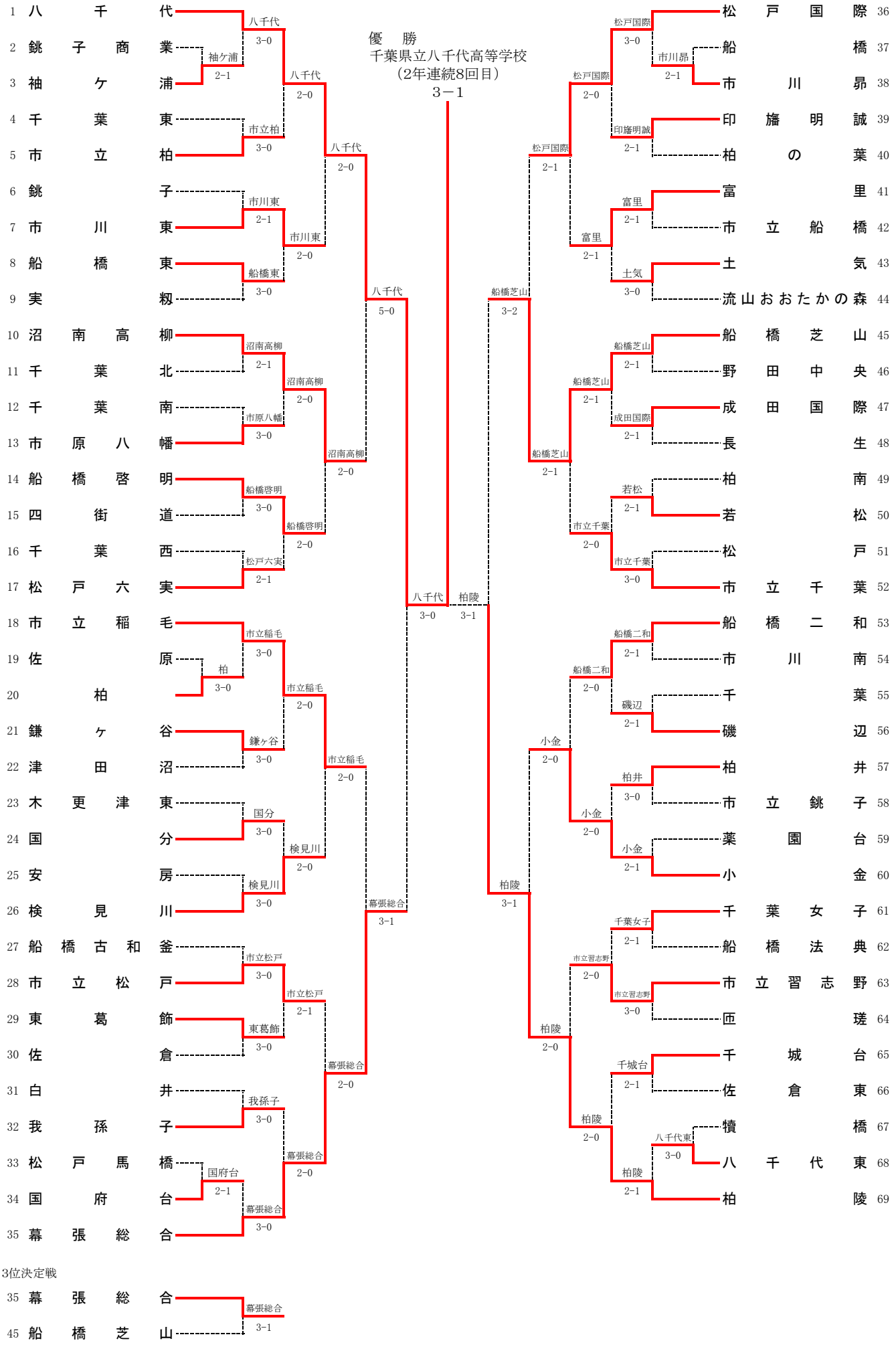
優　勝
千葉県立八千代高等学校
（2年連続8回目）
3－1