女子団体

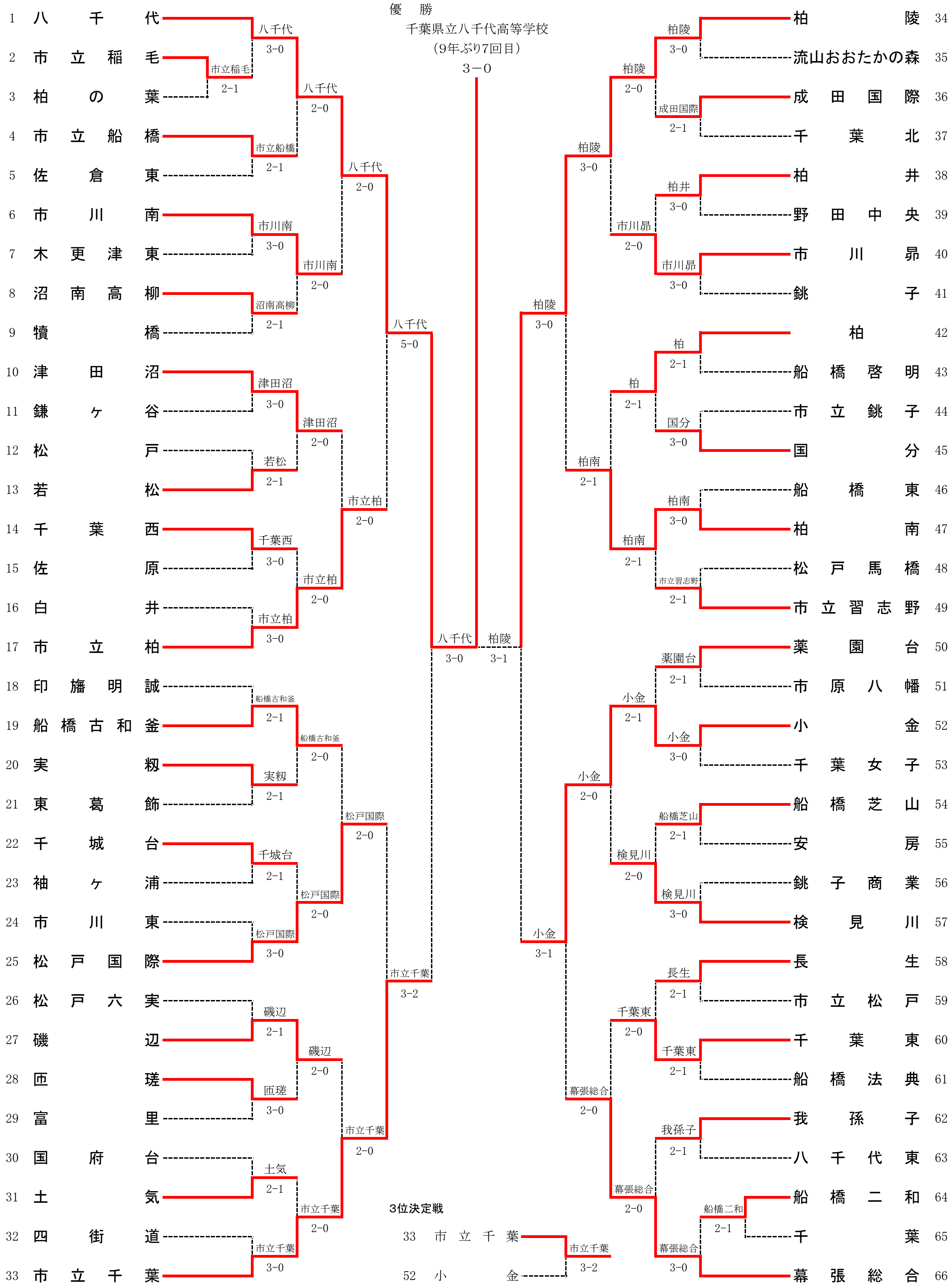

優　勝
千葉県立八千代高等学校
（9年ぶり7回目）
3－0

1 八千代
2 市立稲毛
3 柏の葉
4 市立船橋
5 佐倉東
6 市川南
7 木更津東
8 沼南高柳
9 犢橋
10 津田沼
11 鎌ヶ谷
12 松戸
13 若松
14 千葉西
15 佐原
16 白井
17 市立柏
18 印旛明誠
19 船橋古和釜
20 実籾
21 東葛飾
22 千城台
23 袖ヶ浦
24 市川東
25 松戸国際
26 松戸六実
27 磯辺
28 匝瑳
29 富里
30 国府台
31 土気
32 四街道
33 市立千葉
柏陵 34
流山おおたかの森 35
成田国際 36
千葉北 37
柏井 38
野田中央 39
市川昴 40
銚子 41
柏 42
船橋啓明 43
市立銚子 44
国分 45
船橋東 46
柏南 47
松戸馬橋 48
市立習志野 49
薬園台 50
市原八幡 51
小金 52
千葉女子 53
船橋芝山 54
安房 55
銚子商業 56
検見川 57
長生 58
市立松戸 59
千葉東 60
船橋法典 61
我孫子 62
八千代東 63
船橋二和 64
千葉 65
幕張総合 66
八千代 3-0
市立稲毛 2-1
市立船橋 2-1
市川南 3-0
沼南高柳 2-1
津田沼 3-0
若松 2-1
千葉西 3-0
市立柏 3-0
船橋古和釜 2-1
実籾 2-1
千城台 2-1
松戸国際 3-0
磯辺 2-1
匝瑳 3-0
土気 2-1
市立千葉 3-0
八千代 2-0
市川南 2-0
津田沼 2-0
市立柏 2-0
船橋古和釜 2-0
松戸国際 2-0
磯辺 2-0
市立千葉 2-0
八千代 2-0
市立柏 2-0
松戸国際 2-0
市立千葉 2-0
八千代 5-0
市立千葉 3-2
八千代 3-0
柏陵 3-1
柏陵 3-0
成田国際 2-1
柏井 3-0
市川昴 3-0
柏 2-1
国分 3-0
柏南 3-0
市立習志野 2-1
薬園台 2-1
小金 3-0
船橋芝山 2-1
検見川 3-0
長生 2-1
千葉東 2-1
我孫子 2-1
船橋二和 2-1
幕張総合 3-0
柏陵 2-0
市川昴 2-0
柏 2-1
柏南 2-1
小金 2-1
検見川 2-0
千葉東 2-0
幕張総合 2-0
柏陵 3-0
柏南 2-1
小金 2-0
幕張総合 2-0
柏陵 3-0
小金 3-1
3位決定戦
33 市立千葉
52 小金
市立千葉 3-2