男子団体

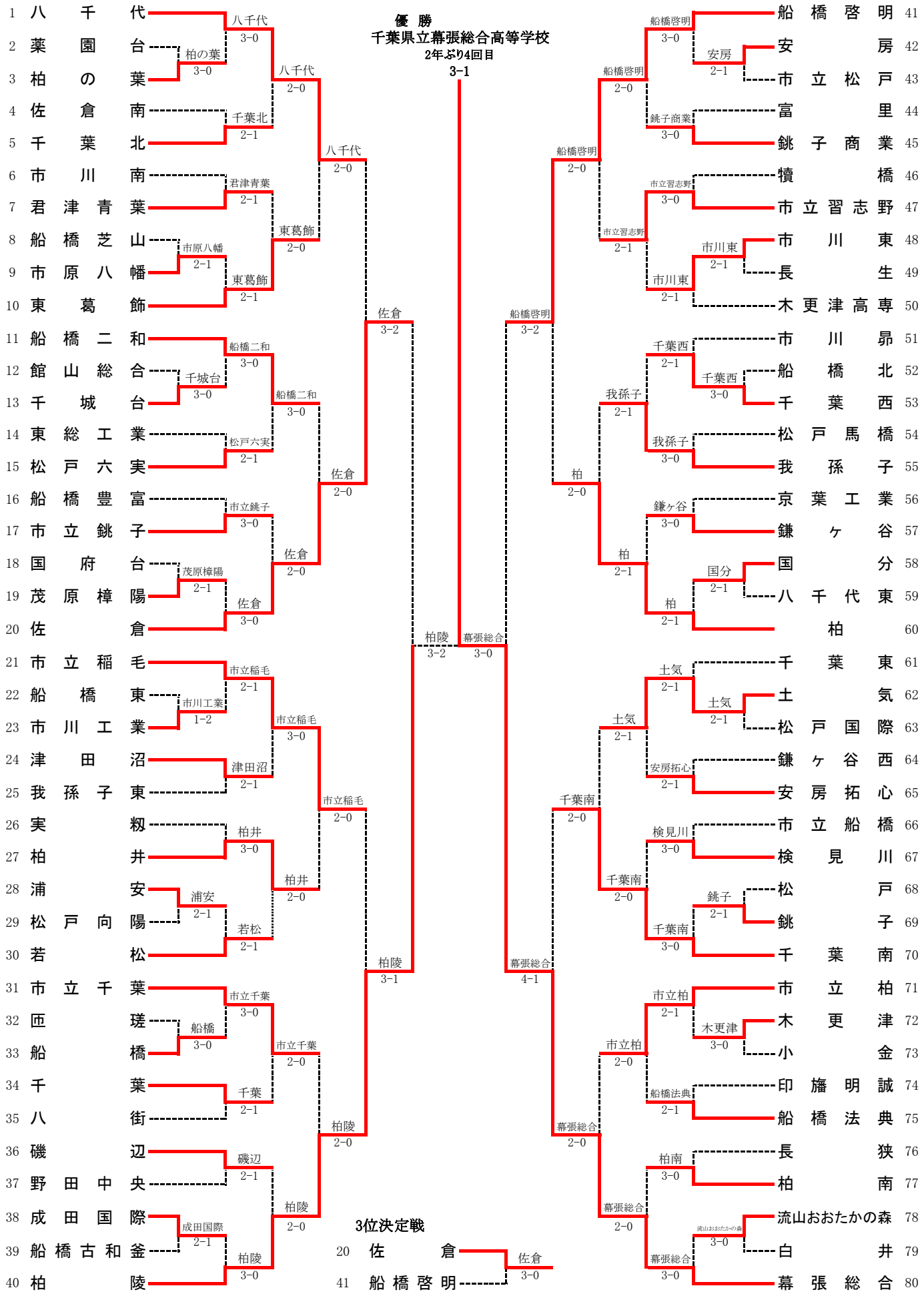
優　勝
千葉県立幕張総合高等学校
2年ぶり4回目
3-1
1 八千代
2 薬園台
3 柏の葉
4 佐倉南
5 千葉北
6 市川南
7 君津青葉
8 船橋芝山
9 市原八幡
10 東葛飾
11 船橋二和
12 館山総合
13 千城台
14 東総工業
15 松戸六実
16 船橋豊富
17 市立銚子
18 国府台
19 茂原樟陽
20 佐倉
21 市立稲毛
22 船橋東
23 市川工業
24 津田沼
25 我孫子東
26 実籾
27 柏井
28 浦安
29 松戸向陽
30 若松
31 市立千葉
32 匝瑳
33 船橋
34 千葉
35 八街
36 磯辺
37 野田中央
38 成田国際
39 船橋古和釜
40 柏陵
41 船橋啓明
41 船橋啓明
42 安房
43 市立松戸
44 富里
45 銚子商業
46 犢橋
47 市立習志野
48 市川東
49 長生
50 木更津高専
51 市川昴
52 船橋北
53 千葉西
54 松戸馬橋
55 我孫子
56 京葉工業
57 鎌ヶ谷
58 国分
59 八千代東
60 柏
61 千葉東
62 土気
63 松戸国際
64 鎌ヶ谷西
65 安房拓心
66 市立船橋
67 検見川
68 松戸
69 銚子
70 千葉南
71 市立柏
72 木更津
73 小金
74 印旛明誠
75 船橋法典
76 長狭
77 柏南
78 流山おおたかの森
79 白井
80 幕張総合
八千代 3-0
柏の葉 3-0
千葉北 2-1
八千代 2-0
君津青葉 2-1
市原八幡 2-1
東葛飾 2-1
東葛飾 2-0
八千代 2-0
船橋二和 3-0
千城台 3-0
松戸六実 2-1
船橋二和 3-0
佐倉 2-0
市立銚子 3-0
茂原樟陽 2-1
佐倉 3-0
佐倉 2-0
佐倉 3-2
市立稲毛 2-1
市川工業 1-2
津田沼 2-1
市立稲毛 3-0
柏井 3-0
浦安 2-1
若松 2-1
柏井 2-0
市立稲毛 2-0
市立千葉 3-0
船橋 3-0
千葉 2-1
市立千葉 2-0
磯辺 2-1
成田国際 2-1
柏陵 3-0
柏陵 2-0
柏陵 2-0
柏陵 3-1
柏陵 3-2
幕張総合 3-0
3位決定戦
20 佐倉
41 船橋啓明
佐倉 3-0
船橋啓明 3-2
船橋啓明 2-0
柏 2-0
幕張総合 4-1
船橋啓明 3-0
安房 2-1
銚子商業 3-0
市立習志野 2-1
市立習志野 3-0
市川東 2-1
市川東 2-1
我孫子 2-1
千葉西 2-1
千葉西 3-0
我孫子 3-0
柏 2-1
鎌ヶ谷 3-0
国分 2-1
柏 2-1
千葉南 2-0
土気 2-1
土気 2-1
安房拓心 2-1
千葉南 2-0
検見川 3-0
銚子 2-1
千葉南 3-0
幕張総合 2-0
市立柏 2-1
木更津 3-0
市立柏 2-0
船橋法典 2-1
幕張総合 2-0
柏南 3-0
幕張総合 2-0
流山おおたかの森 3-0
幕張総合 3-0