男子団体

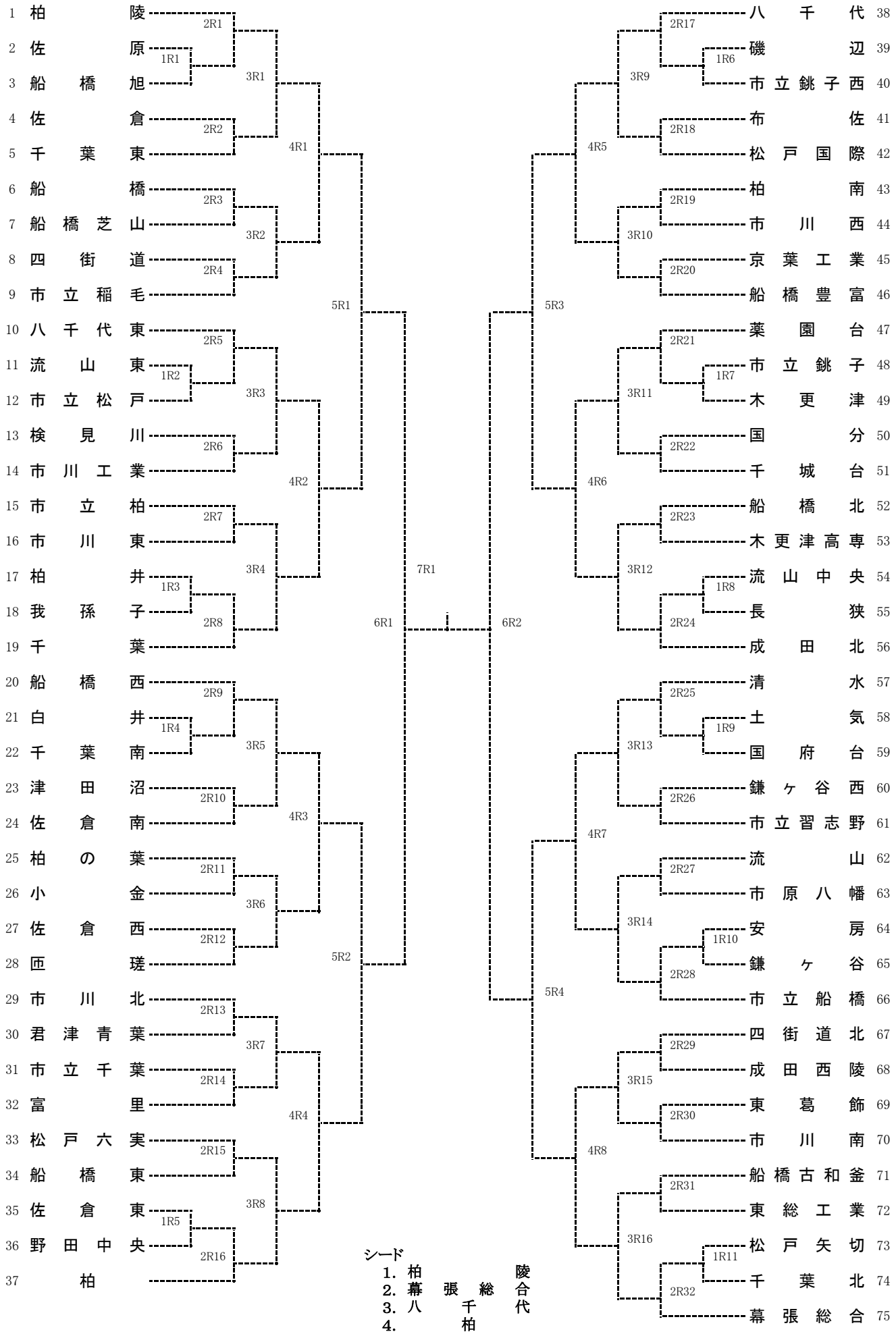
1 柏陵
2 佐原
3 船橋旭
4 佐倉
5 千葉東
6 船橋
7 船橋芝山
8 四街道
9 市立稲毛
10 八千代東
11 流山東
12 市立松戸
13 検見川
14 市川工業
15 市立柏
16 市川東
17 柏井
18 我孫子
19 千葉
20 船橋西
21 白井
22 千葉南
23 津田沼
24 佐倉南
25 柏の葉
26 小金
27 佐倉西
28 匝瑳
29 市川北
30 君津青葉
31 市立千葉
32 富里
33 松戸六実
34 船橋東
35 佐倉東
36 野田中央
37 柏
38 八千代
39 磯辺
40 市立銚子西
41 布佐
42 松戸国際
43 柏南
44 市川西
45 京葉工業
46 船橋豊富
47 薬園台
48 市立銚子
49 木更津
50 国分
51 千城台
52 船橋北
53 木更津高専
54 流山中央
55 長狭
56 成田北
57 清水
58 土気
59 国府台
60 鎌ヶ谷西
61 市立習志野
62 流山
63 市原八幡
64 安房
65 鎌ヶ谷
66 市立船橋
67 四街道北
68 成田西陵
69 東葛飾
70 市川南
71 船橋古和釜
72 東総工業
73 松戸矢切
74 千葉北
75 幕張総合
1R1
1R2
1R3
1R4
1R5
1R6
1R7
1R8
1R9
1R10
1R11
2R1
2R2
2R3
2R4
2R5
2R6
2R7
2R8
2R9
2R10
2R11
2R12
2R13
2R14
2R15
2R16
2R17
2R18
2R19
2R20
2R21
2R22
2R23
2R24
2R25
2R26
2R27
2R28
2R29
2R30
2R31
2R32
3R1
3R2
3R3
3R4
3R5
3R6
3R7
3R8
3R9
3R10
3R11
3R12
3R13
3R14
3R15
3R16
4R1
4R2
4R3
4R4
4R5
4R6
4R7
4R8
5R1
5R2
5R3
5R4
6R1
6R2
7R1
シード
1. 柏陵
2. 幕張総合
3. 八千代
4. 柏