男子団体

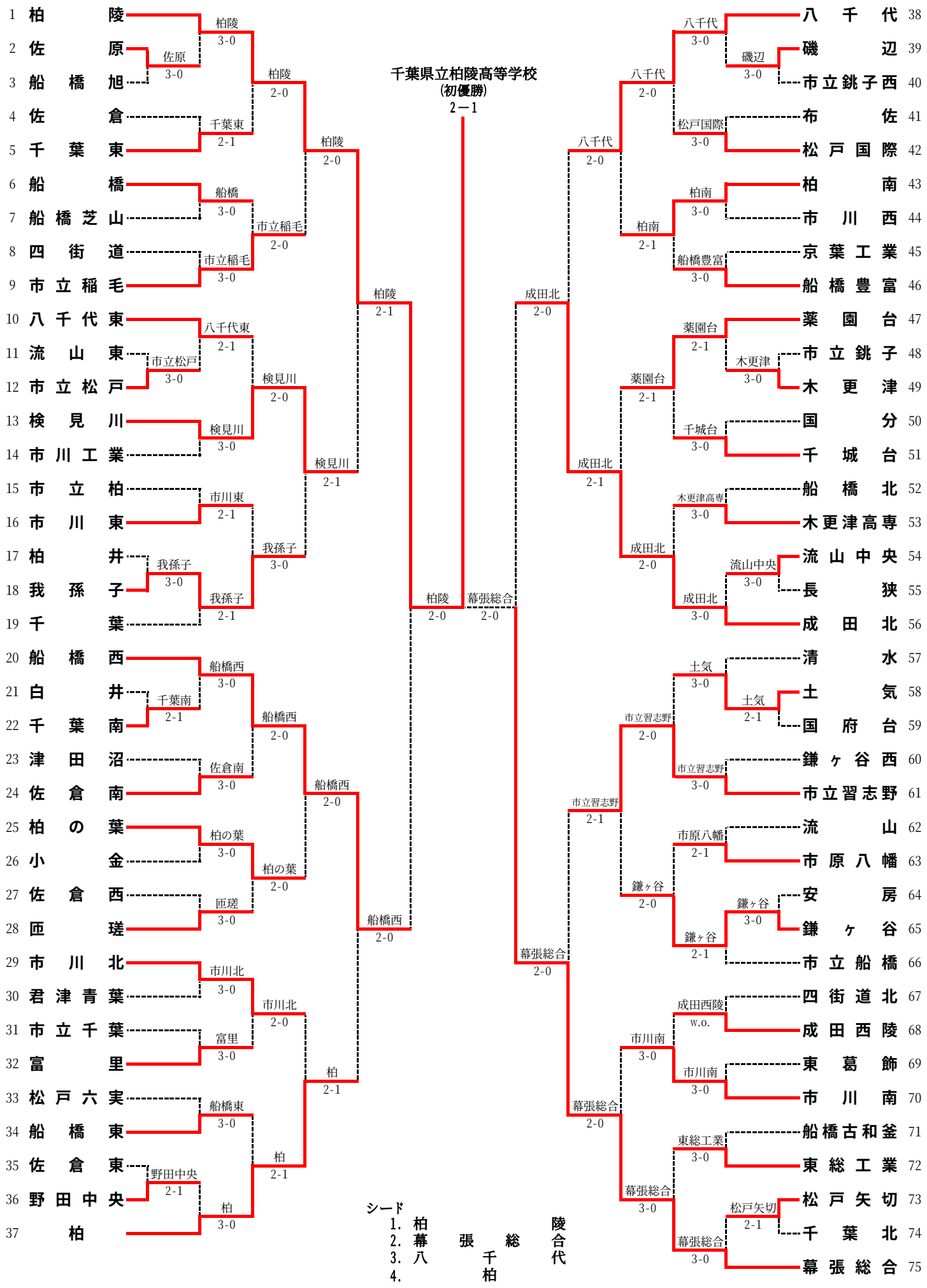
千葉県立柏陵高等学校
(初優勝)
2－1
1 柏陵
2 佐原
3 船橋旭
4 佐倉
5 千葉東
6 船橋
7 船橋芝山
8 四街道
9 市立稲毛
10 八千代東
11 流山東
12 市立松戸
13 検見川
14 市川工業
15 市立柏
16 市川東
17 柏井
18 我孫子
19 千葉
20 船橋西
21 白井
22 千葉南
23 津田沼
24 佐倉南
25 柏の葉
26 小金
27 佐倉西
28 匝瑳
29 市川北
30 君津青葉
31 市立千葉
32 富里
33 松戸六実
34 船橋東
35 佐倉東
36 野田中央
37 柏
佐原 3-0
柏陵 3-0
千葉東 2-1
柏陵 2-0
船橋 3-0
市立稲毛 2-0
市立稲毛 3-0
柏陵 2-0
八千代東 2-1
市立松戸 3-0
検見川 2-0
検見川 3-0
検見川 2-1
市川東 2-1
我孫子 3-0
我孫子 3-0
我孫子 2-1
柏陵 2-1
柏陵 2-0
幕張総合 2-0
船橋西 3-0
千葉南 2-1
船橋西 2-0
佐倉南 3-0
船橋西 2-0
柏の葉 3-0
柏の葉 2-0
匝瑳 3-0
船橋西 2-0
市川北 3-0
市川北 2-0
富里 3-0
柏 2-1
船橋東 3-0
柏 2-1
野田中央 2-1
柏 3-0
八千代 3-0
磯辺 3-0
八千代 2-0
松戸国際 3-0
八千代 2-0
柏南 3-0
柏南 2-1
船橋豊富 3-0
成田北 2-0
薬園台 2-1
木更津 3-0
薬園台 2-1
千城台 3-0
成田北 2-1
木更津高専 3-0
成田北 2-0
流山中央 3-0
成田北 3-0
土気 3-0
土気 2-1
市立習志野 2-0
市立習志野 3-0
市立習志野 2-1
市原八幡 2-1
鎌ヶ谷 2-0
鎌ヶ谷 3-0
鎌ヶ谷 2-1
幕張総合 2-0
成田西陵 w.o.
市川南 3-0
市川南 3-0
幕張総合 2-0
東総工業 3-0
幕張総合 3-0
松戸矢切 2-1
幕張総合 3-0
38 八千代
39 磯辺
40 市立銚子西
41 布佐
42 松戸国際
43 柏南
44 市川西
45 京葉工業
46 船橋豊富
47 薬園台
48 市立銚子
49 木更津
50 国分
51 千城台
52 船橋北
53 木更津高専
54 流山中央
55 長狭
56 成田北
57 清水
58 土気
59 国府台
60 鎌ヶ谷西
61 市立習志野
62 流山
63 市原八幡
64 安房
65 鎌ヶ谷
66 市立船橋
67 四街道北
68 成田西陵
69 東葛飾
70 市川南
71 船橋古和釜
72 東総工業
73 松戸矢切
74 千葉北
75 幕張総合
シード
1. 柏陵
2. 幕張総合
3. 八千代
4. 柏