平成12年度関東高等学校テニス大会千葉県予選会兼
千葉県高等学校総合体育大会テニス大会個人の部

男子シングルス

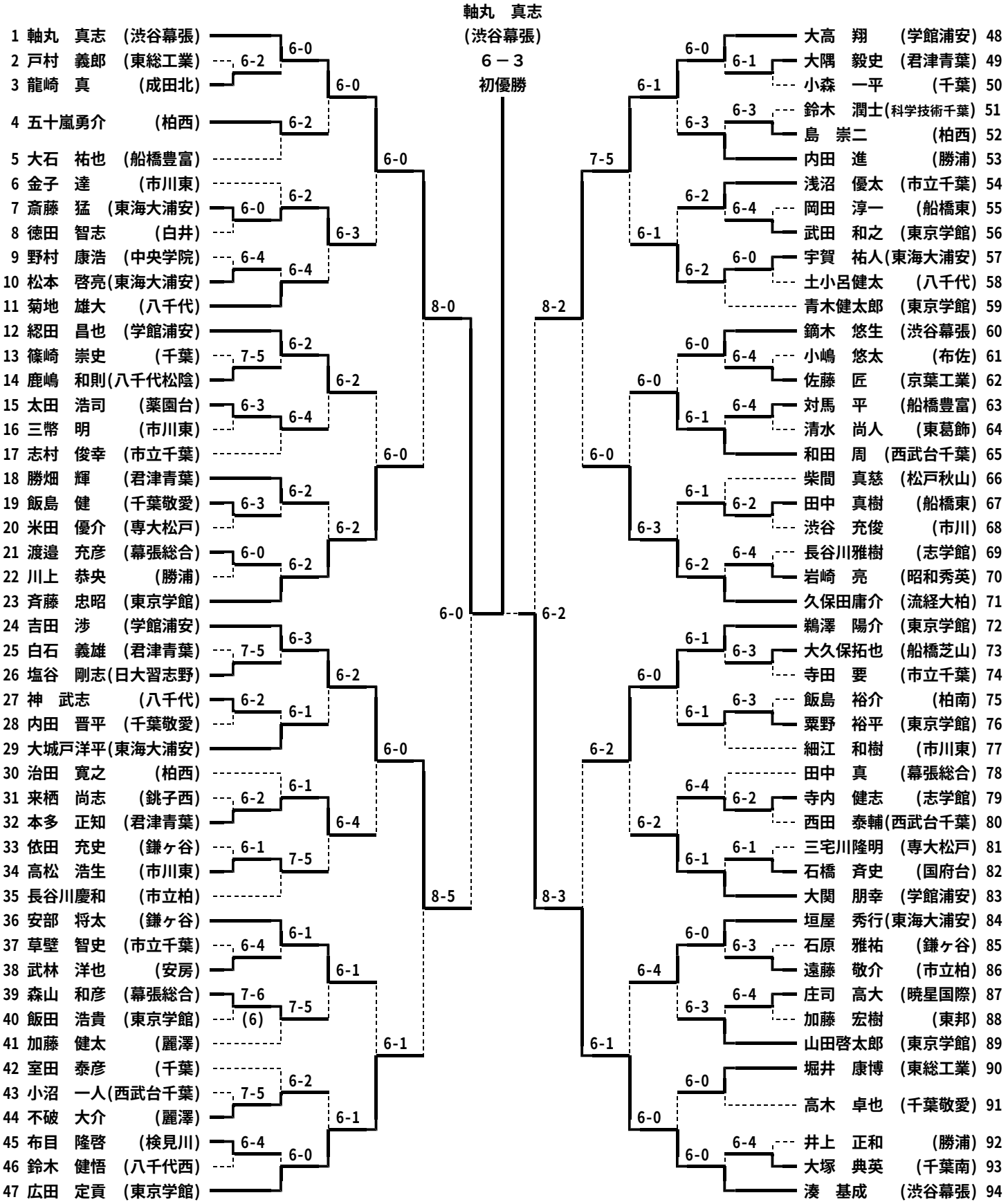

＜３位決定戦＞　大高　翔　(学館浦安)　ＤＥＦ　吉田　渉　(学館浦安)

＜代表決定戦＞　広田　定貢　(東京学館)　６－３　斉藤　忠昭　(東京学館)
鵜澤　陽介　(東京学館)　６－１　久保田庸介　(流経大柏)
広田　定貢　(東京学館)　８－６　鵜澤　陽介　(東京学館)

平成12年度関東高等学校テニス大会千葉県予選会兼
千葉県高等学校総合体育大会テニス大会個人の部

女子シングルス

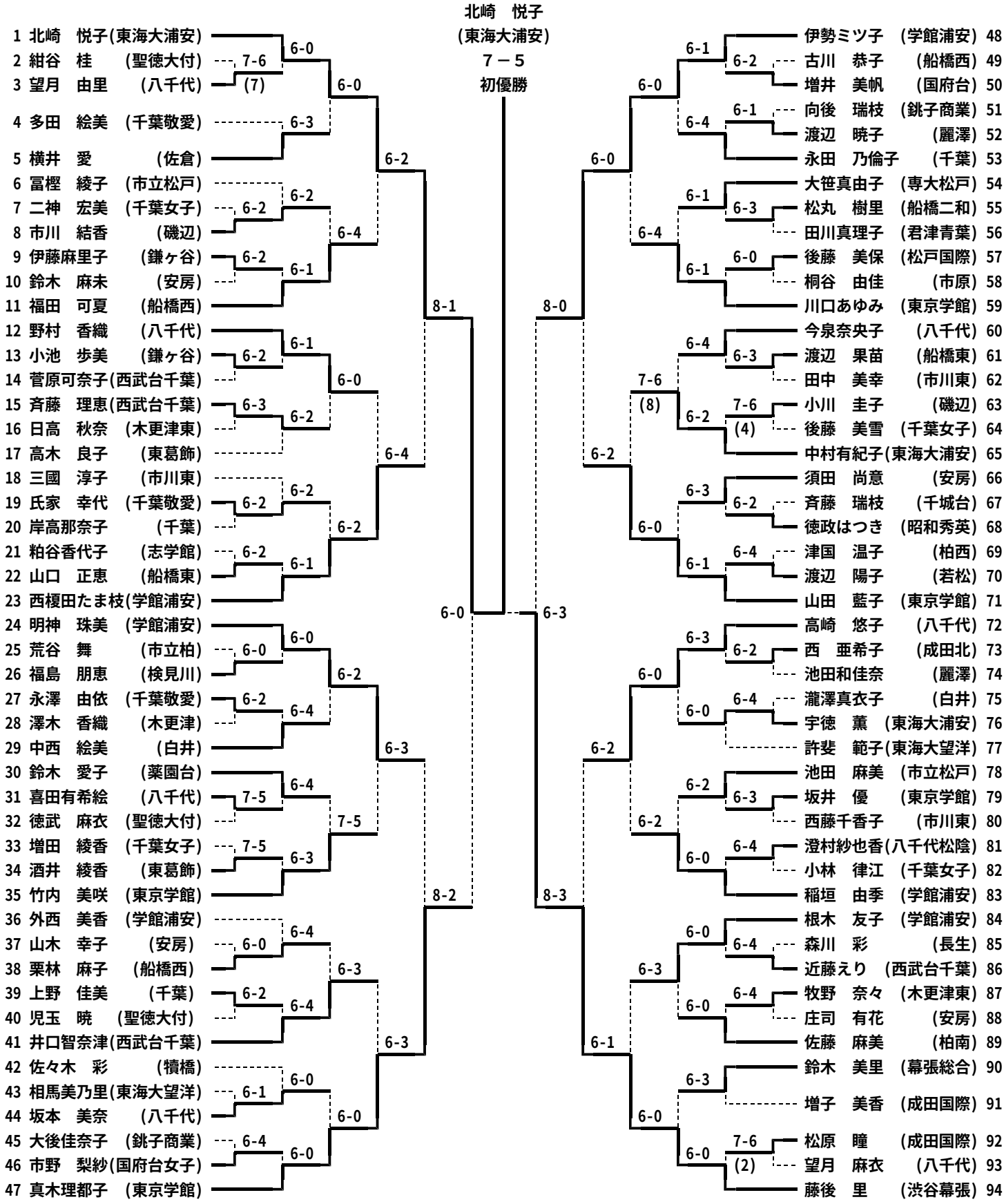

＜３位決定戦＞
伊勢ミツ子　(学館浦安)　６－２　真木理都子　(東京学館)