平成２９年度　第２９回関東高等学校テニス大会千葉県予選会兼第７０回千葉県高等学校総合体育大会テニス大会
女子シングルス

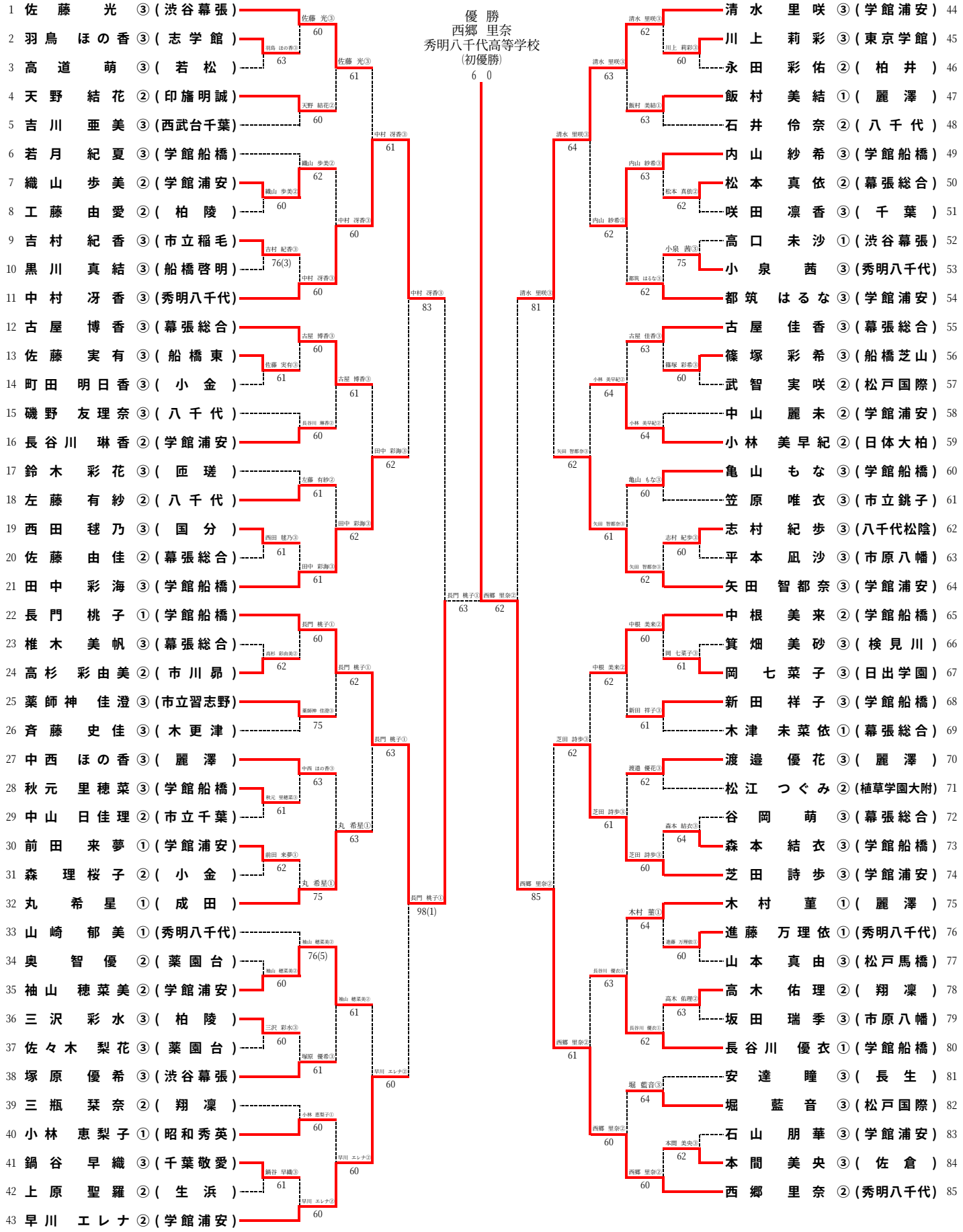

3位決定戦

11 中村　冴香 ③(秀明八千代)
44 清水　里咲 ③(学館浦安)
清水 里咲③ 60