平成２７年度　第２７回関東高等学校テニス大会千葉県予選会兼第６８回千葉県高等学校総合体育大会テニス大会
女子シングルス

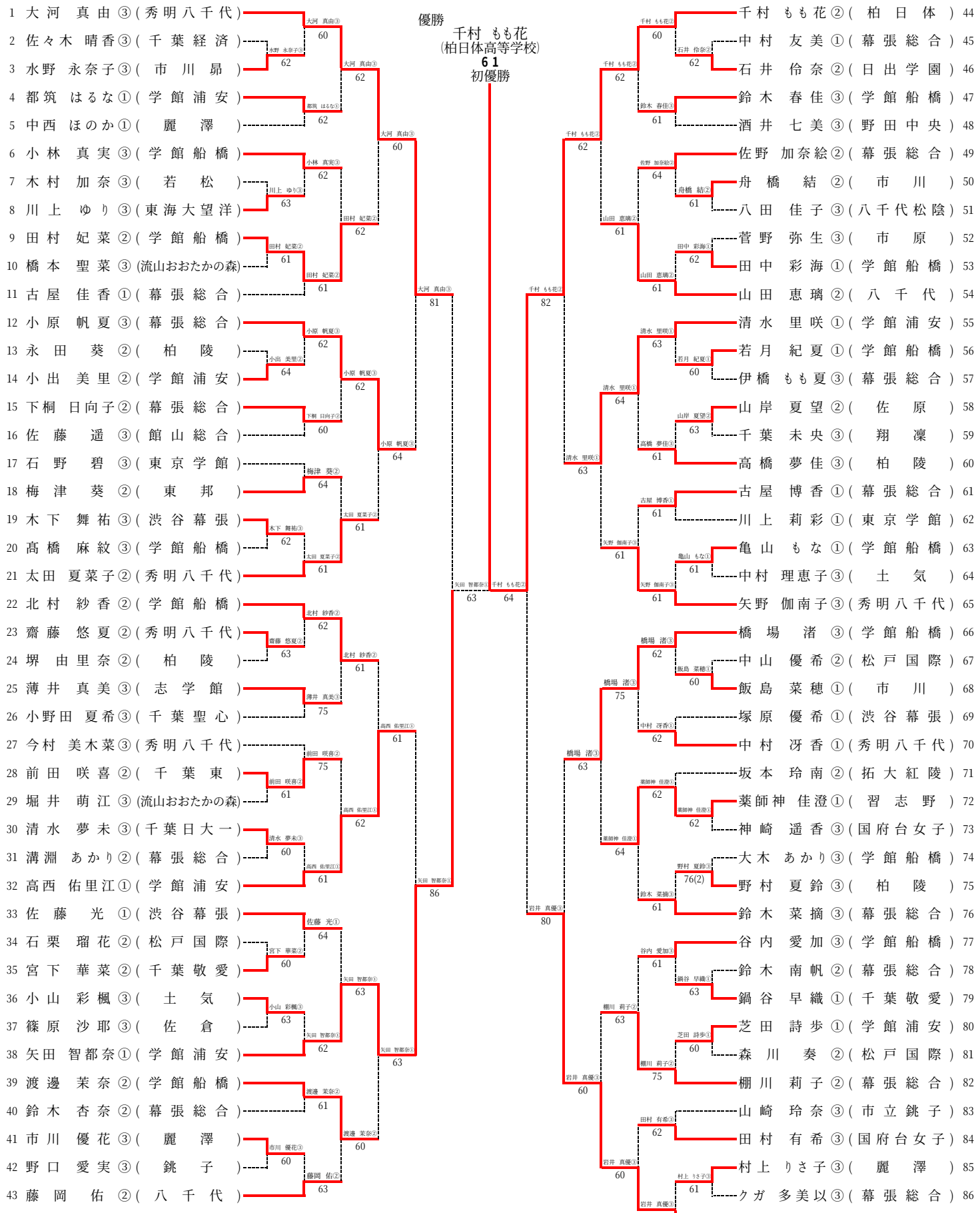

3位決定戦

1 大河　真由③(秀明八千代)
87 岩井　真優③(秀明八千代)
大河　真由③ 75

5位決定戦

12 小原　帆夏③(幕張総合)
32 高西　佑里江①(学館浦安)
55 清水　里咲①(学館浦安)
66 橋場　渚③(学館船橋)
小原　帆夏③ 75
清水　里咲① 75
清水　里咲① 80