平成26年度　第26回関東高等学校テニス大会千葉県予選会兼第67回千葉県高等学校総合体育大会テニス大会
女子シングルス

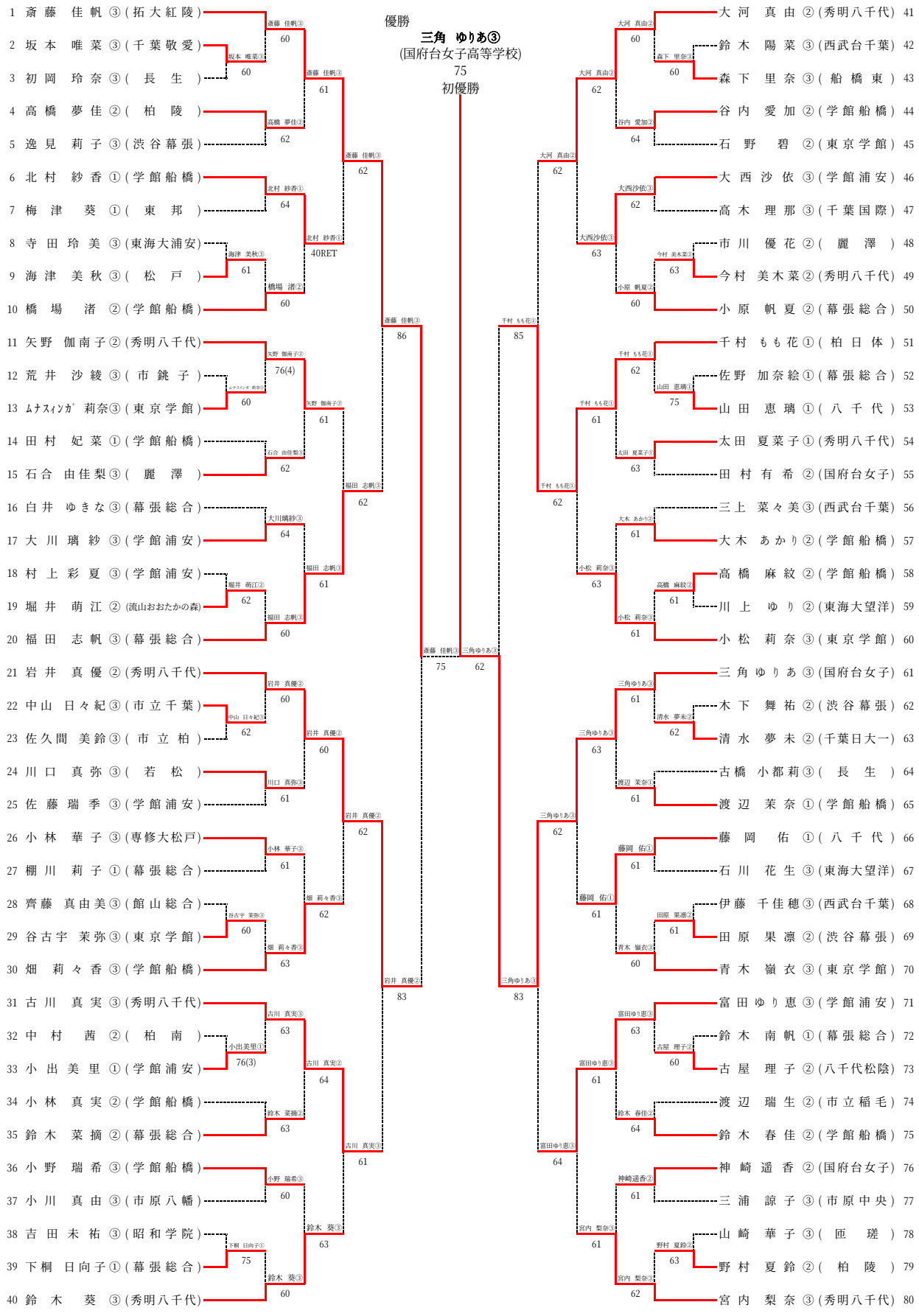

5位決定戦

20 福田 志帆 ③(幕張総合)
31 古川 真実 ③(秀明八千代)
41 大河 真由 ②(秀明八千代)
71 富田 ゆり恵 ③(学館浦安)

3位決定戦

21 岩井 真優② (秀明八千代)
51 千村 もも花① (柏日体)