女子シングルス

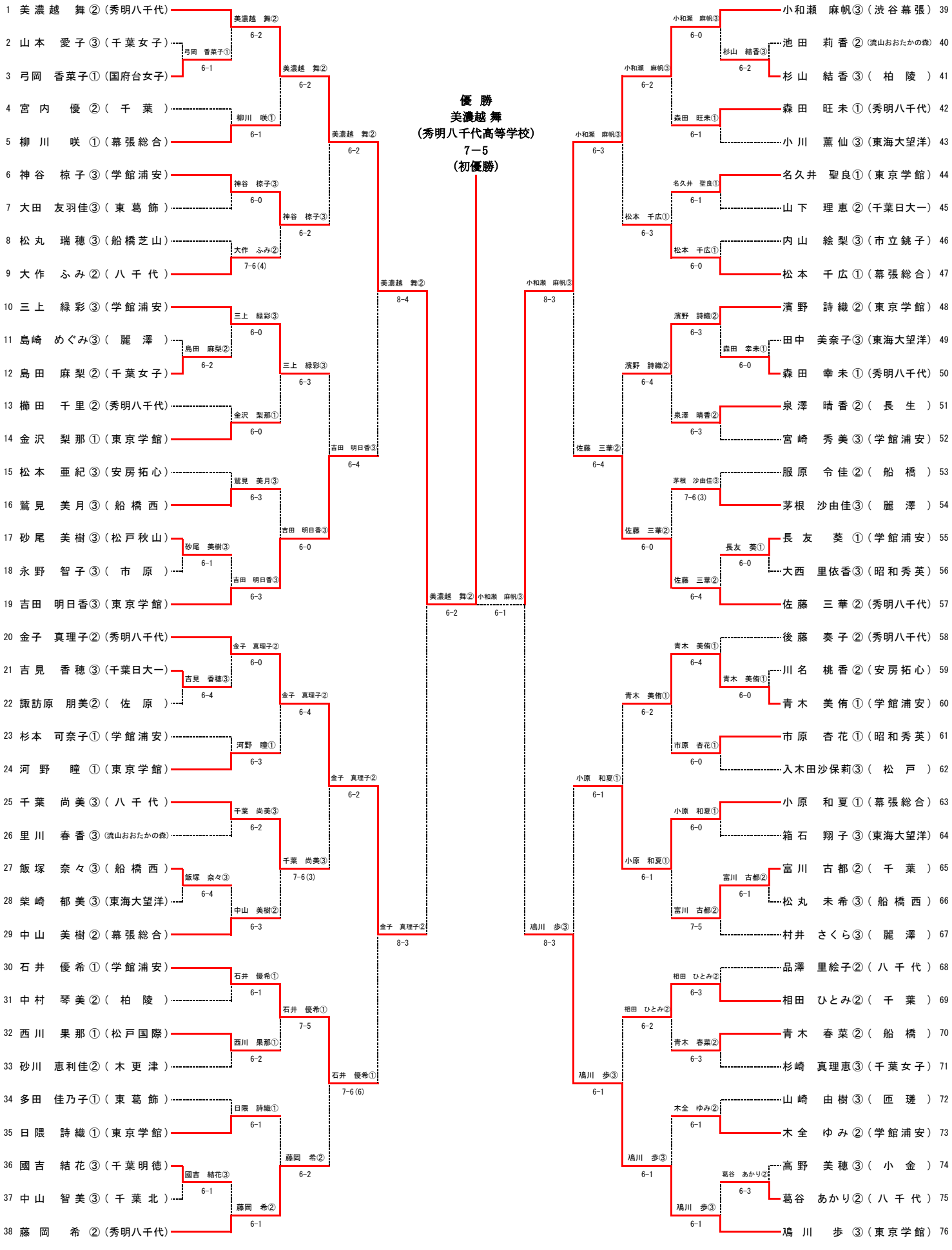
優 勝
美濃越 舞
(秀明八千代高等学校)
7－5
(初優勝)
1 美濃越 舞②(秀明八千代)
2 山本 愛子③(千葉女子)
3 弓岡 香菜子①(国府台女子)
4 宮内 優②(千葉)
5 柳川 咲①(幕張総合)
6 神谷 椋子③(学館浦安)
7 大田 友羽佳③(東葛飾)
8 松丸 瑞穂③(船橋芝山)
9 大作 ふみ②(八千代)
10 三上 緑彩③(学館浦安)
11 島崎 めぐみ③(麗澤)
12 島田 麻梨②(千葉女子)
13 櫛田 千里②(秀明八千代)
14 金沢 梨那①(東京学館)
15 松本 亜紀③(安房拓心)
16 鷲見 美月③(船橋西)
17 砂尾 美樹③(松戸秋山)
18 永野 智子③(市原)
19 吉田 明日香③(東京学館)
20 金子 真理子②(秀明八千代)
21 吉見 香穂③(千葉日大一)
22 諏訪原 朋美②(佐原)
23 杉本 可奈子①(学館浦安)
24 河野 瞳①(東京学館)
25 千葉 尚美③(八千代)
26 里川 春香③(流山おおたかの森)
27 飯塚 奈々③(船橋西)
28 柴崎 郁美③(東海大望洋)
29 中山 美樹②(幕張総合)
30 石井 優希①(学館浦安)
31 中村 琴美②(柏陵)
32 西川 果那①(松戸国際)
33 砂川 恵利佳②(木更津)
34 多田 佳乃子①(東葛飾)
35 日隈 詩織①(東京学館)
36 國吉 結花③(千葉明徳)
37 中山 智美③(千葉北)
38 藤岡 希②(秀明八千代)
39 小和瀬 麻帆③(渋谷幕張)
40 池田 莉香②(流山おおたかの森)
41 杉山 結香③(柏陵)
42 森田 旺未①(秀明八千代)
43 小川 薫仙③(東海大望洋)
44 名久井 聖良①(東京学館)
45 山下 理恵②(千葉日大一)
46 内山 絵梨③(市立銚子)
47 松本 千広①(幕張総合)
48 濱野 詩織②(東京学館)
49 田中 美奈子③(東海大望洋)
50 森田 幸未①(秀明八千代)
51 泉澤 晴香②(長生)
52 宮崎 秀美③(学館浦安)
53 服原 令佳②(船橋)
54 茅根 沙由佳③(麗澤)
55 長友 葵①(学館浦安)
56 大西 里依香③(昭和秀英)
57 佐藤 三華②(秀明八千代)
58 後藤 奏子②(秀明八千代)
59 川名 桃香②(安房拓心)
60 青木 美侑①(学館浦安)
61 市原 杏花①(昭和秀英)
62 入木田沙保莉③(松戸)
63 小原 和夏①(幕張総合)
64 箱石 翔子③(東海大望洋)
65 富川 古都②(千葉)
66 松丸 未希③(船橋西)
67 村井 さくら③(麗澤)
68 品澤 里絵子②(八千代)
69 相田 ひとみ②(千葉)
70 青木 春菜②(船橋)
71 杉崎 真理恵③(千葉女子)
72 山崎 由樹③(匝瑳)
73 木全 ゆみ②(学館浦安)
74 高野 美穂③(小金)
75 葛谷 あかり②(八千代)
76 鳰川 歩③(東京学館)
3 位 決 定 戦
金子 真理子②(秀明八千代)
鳰川 歩③(東京学館)