女子団体

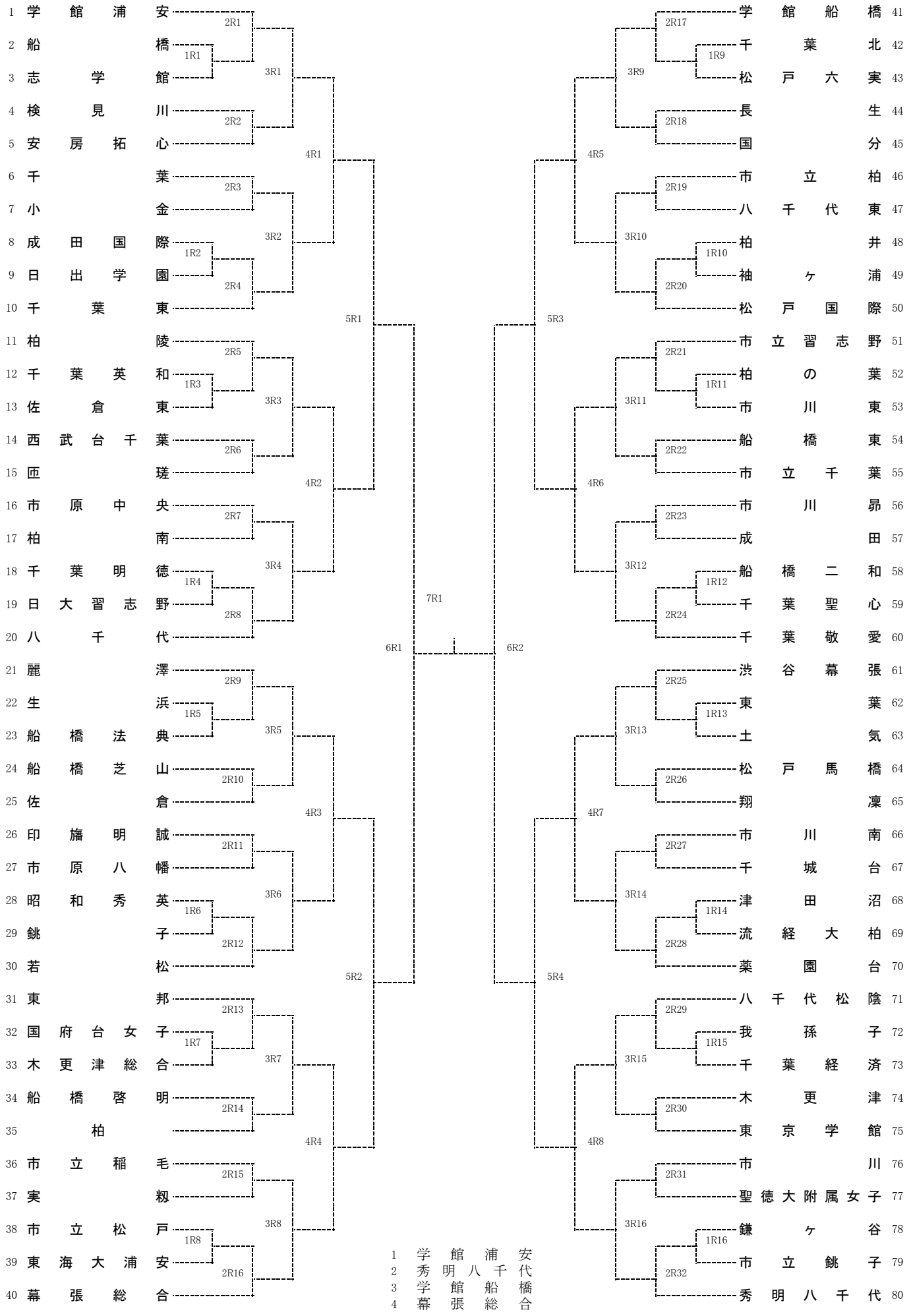
1 学館浦安
2 船橋
3 志学館
4 検見川
5 安房拓心
6 千葉
7 小金
8 成田国際
9 日出学園
10 千葉東
11 柏陵
12 千葉英和
13 佐倉東
14 西武台千葉
15 匝瑳
16 市原中央
17 柏南
18 千葉明徳
19 日大習志野
20 八千代
21 麗澤
22 生浜
23 船橋法典
24 船橋芝山
25 佐倉
26 印旛明誠
27 市原八幡
28 昭和秀英
29 銚子
30 若松
31 東邦
32 国府台女子
33 木更津総合
34 船橋啓明
35 柏
36 市立稲毛
37 実籾
38 市立松戸
39 東海大浦安
40 幕張総合
41 学館船橋
42 千葉北
43 松戸六実
44 長生
45 国分
46 市立柏
47 八千代東
48 柏井
49 袖ヶ浦
50 松戸国際
51 市立習志野
52 柏の葉
53 市川東
54 船橋東
55 市立千葉
56 市川昴
57 成田
58 船橋二和
59 千葉聖心
60 千葉敬愛
61 渋谷幕張
62 東葉
63 土気
64 松戸馬橋
65 翔凜
66 市川南
67 千城台
68 津田沼
69 流経大柏
70 薬園台
71 八千代松陰
72 我孫子
73 千葉経済
74 木更津
75 東京学館
76 市川
77 聖徳大附属女子
78 鎌ヶ谷
79 市立銚子
80 秀明八千代
2R1
1R1
3R1
2R2
4R1
2R3
3R2
1R2
2R4
5R1
2R5
1R3
3R3
2R6
4R2
2R7
3R4
1R4
2R8
6R1
2R9
1R5
3R5
2R10
4R3
2R11
3R6
1R6
2R12
5R2
2R13
1R7
3R7
2R14
4R4
2R15
3R8
1R8
2R16
7R1
2R17
1R9
3R9
2R18
4R5
2R19
3R10
1R10
2R20
5R3
2R21
1R11
3R11
2R22
4R6
2R23
3R12
1R12
2R24
6R2
2R25
1R13
3R13
2R26
4R7
2R27
3R14
1R14
2R28
5R4
2R29
1R15
3R15
2R30
4R8
2R31
3R16
1R16
2R32
1 学館浦安
2 秀明八千代
3 学館船橋
4 幕張総合