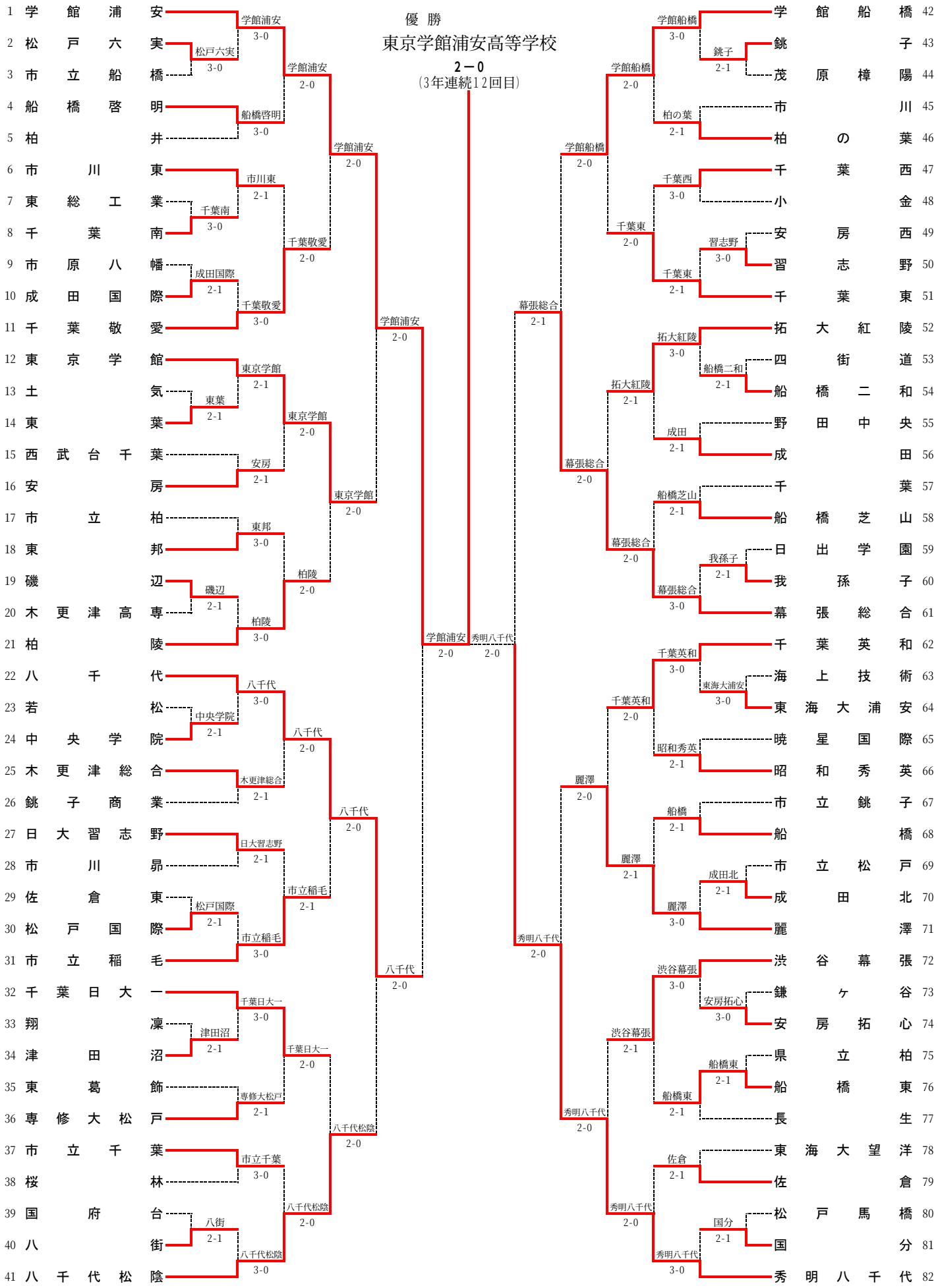平成２７年度　第６８回千葉県高等学校総合体育大会テニス大会
男子団体