女子団体

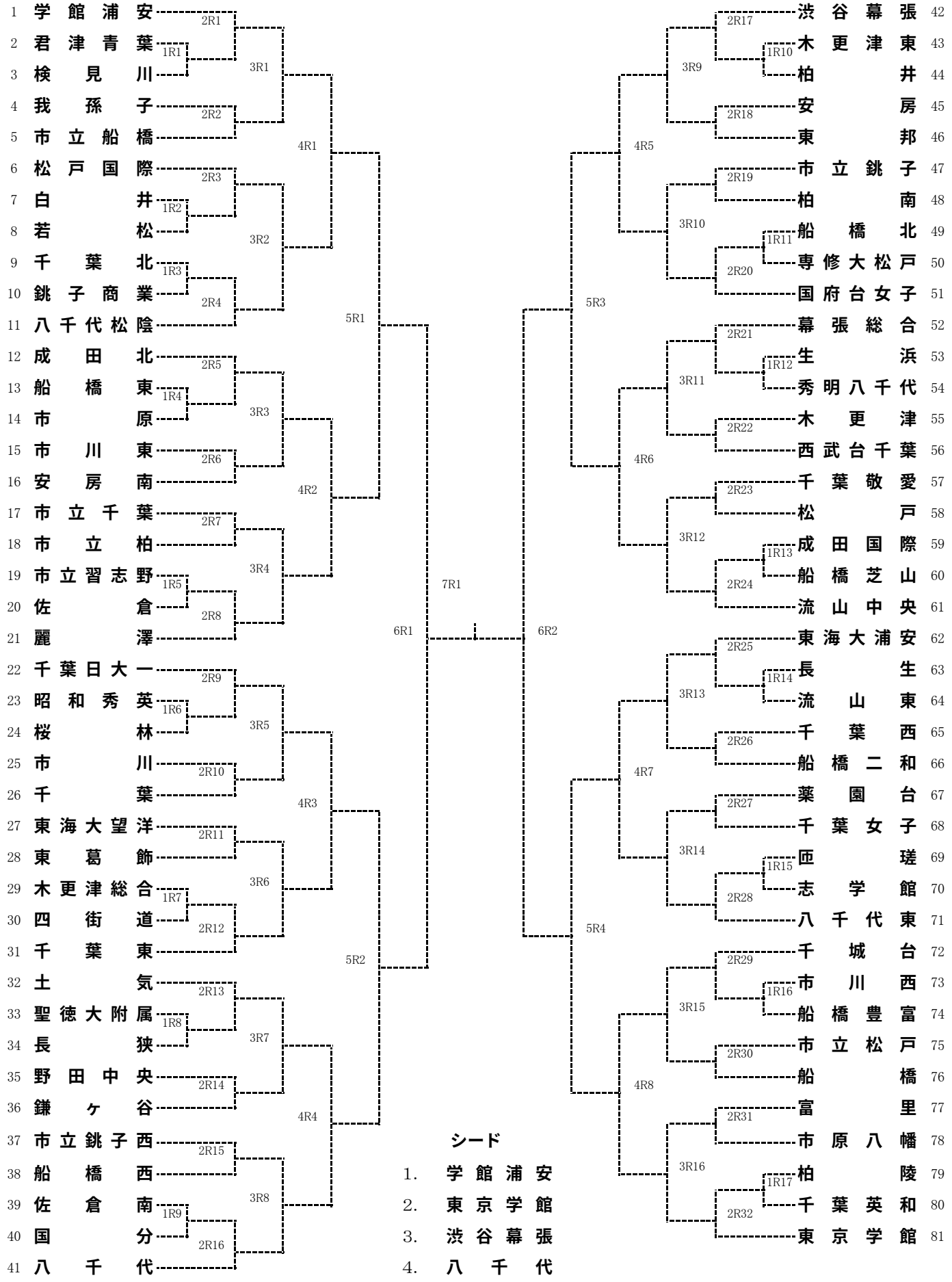

シード

1. 学館浦安
2. 東京学館
3. 渋谷幕張
4. 八千代