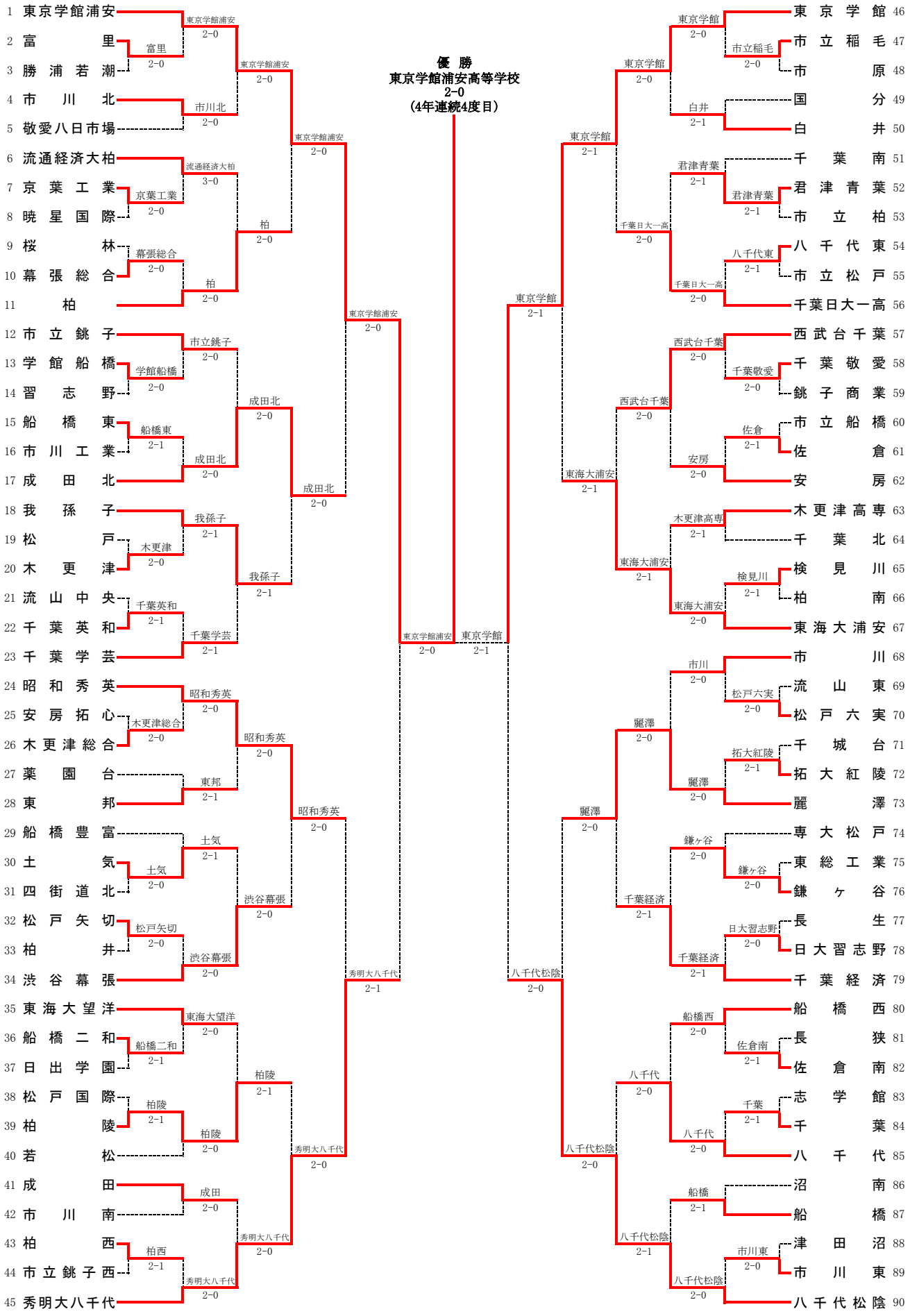平成１８年度 千葉県総合体育大会テニス大会
男子団体